DOORHAN®

Parametry techniczne	2
Elementy	2
Etapy montażu	4
Schematy połączeń elektrycznych	10
Usuwanie usterek	13

Napęd AD-SWING

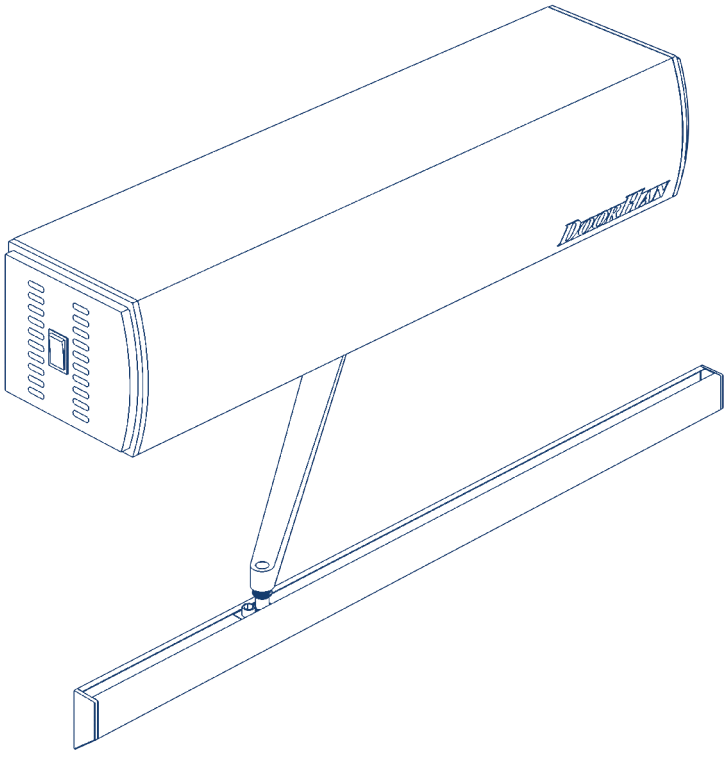

Instrukcja montażu i obsługi

© DoorHan. 2017

1. PARAMETRY TECHNICZNE

Parametr	Wartość
Zasilanie	200–250 V AC
Prędkość pracy	3–10 s
Czas otwierania	1–60 s
Temperatura	-20...+55 °C
Stopień ochrony	IP12
Masa	6,5 kg
Wymiary	515 × 95 × 80 mm

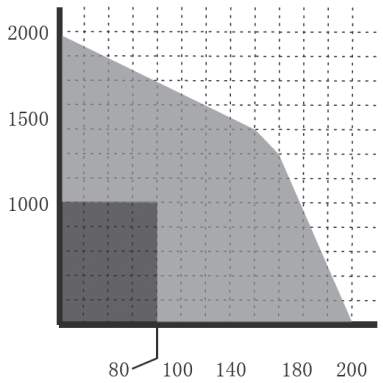

Zalecany stosunek maksymalnej szerokości drzwi do ich maksymalnej masy

Stosunek maksymalnej szerokości drzwi do ich maksymalnej masy

Szerokość drzwi	mm
Masa drzwi	kg

Rys. 1

2. ELEMENTY

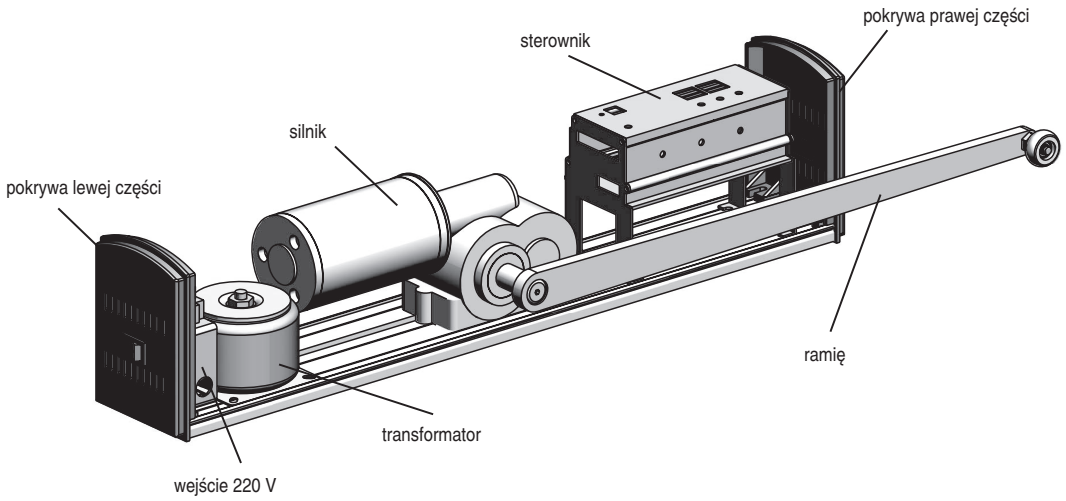

Rys. 2

AD-SWING

	płyta dolna
	ramię
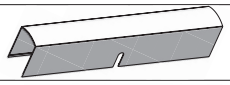	pokrywa
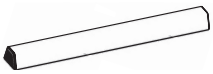	prowadnica ramienia
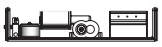	mechanizm

3. ETAPY MONTAŻU

3.1. MONTAŻ PŁYTY NOŚNEJ (OTWIERANIE PRAWE)

Przykręć płytę dolną do ościeżnicy ośmioma śrubami z łbem stożkowym, jak pokazano na rys. 3 i 4.

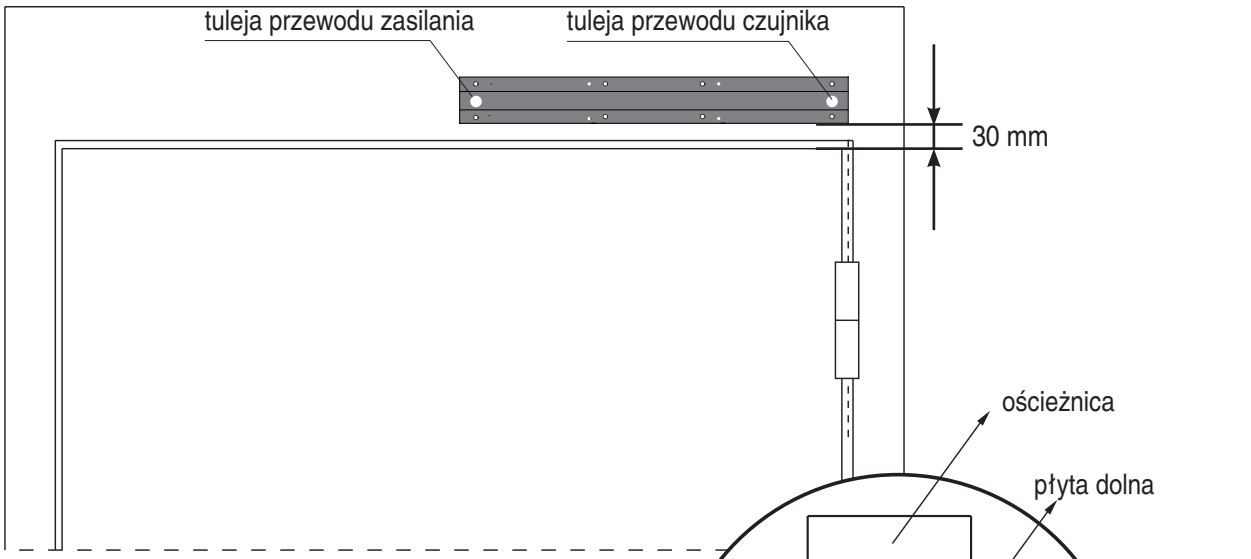

Rys. 3. Napęd w położeniu prawym

3.2. MONTAŻ PŁYTY NOŚNEJ (OTWIERANIE LEWE)

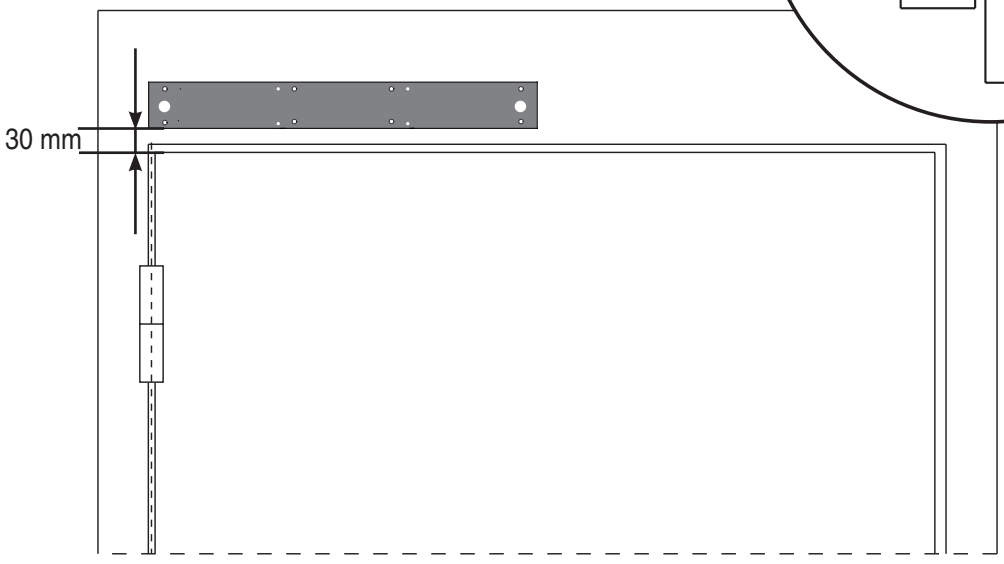

Rys. 4. Napęd w położeniu lewym

3.3. MONTAŻ PROWADNICY RAMIENIA (POŁOŻENIE PRAWE)

Przykręć prowadnicę ramienia do skrzydła drzwi trzema wkrętami samowiercącymi (rys. 5).
Ustaw kąt otwarcia ogranicznikiem położenia (rys. 6).

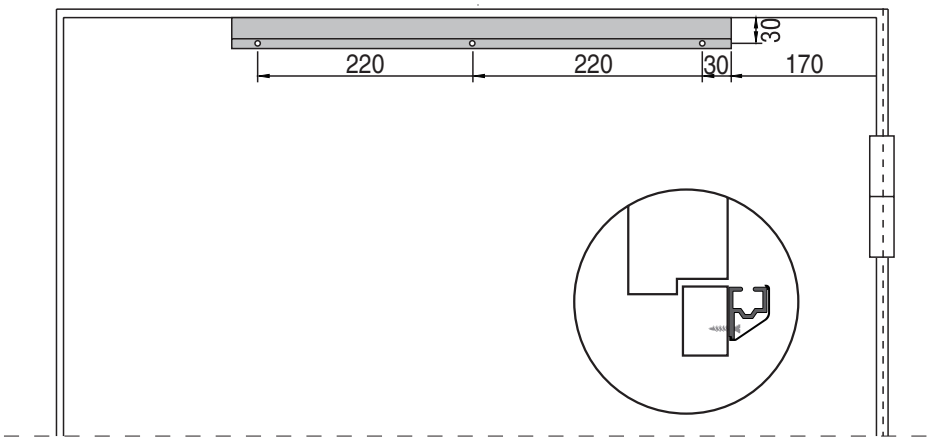

Rys. 5

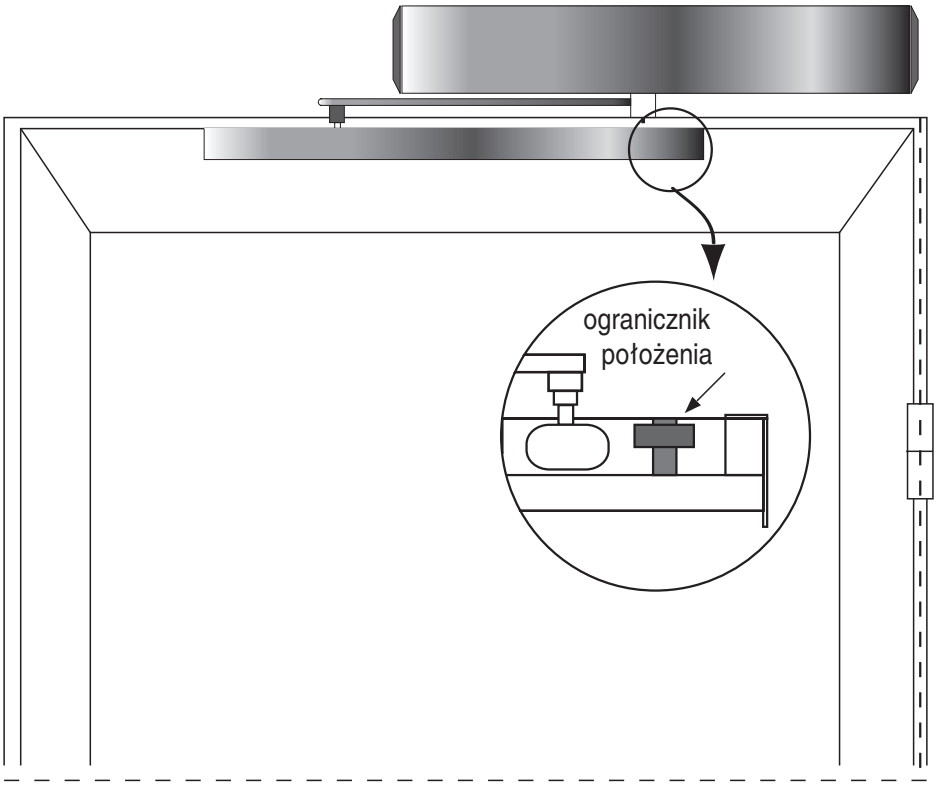

Rys. 6

3.4. MONTAŻ PROWADNICY RAMIENIA (POŁOŻENIE LEWE)

Przykręć prowadnicę ramienia do skrzydła drzwi trzema wkrętami samowiercącymi (rys. 7).
Ustaw kąt otwarcia ogranicznikiem położenia (rys. 8).

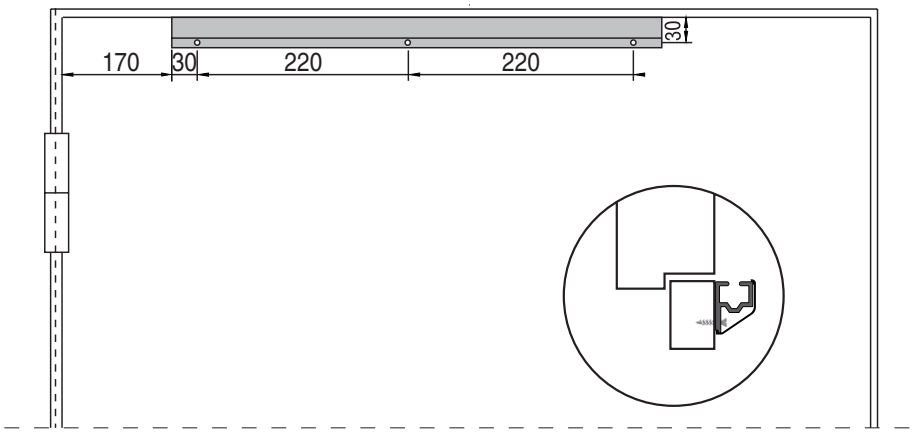

Rys. 7

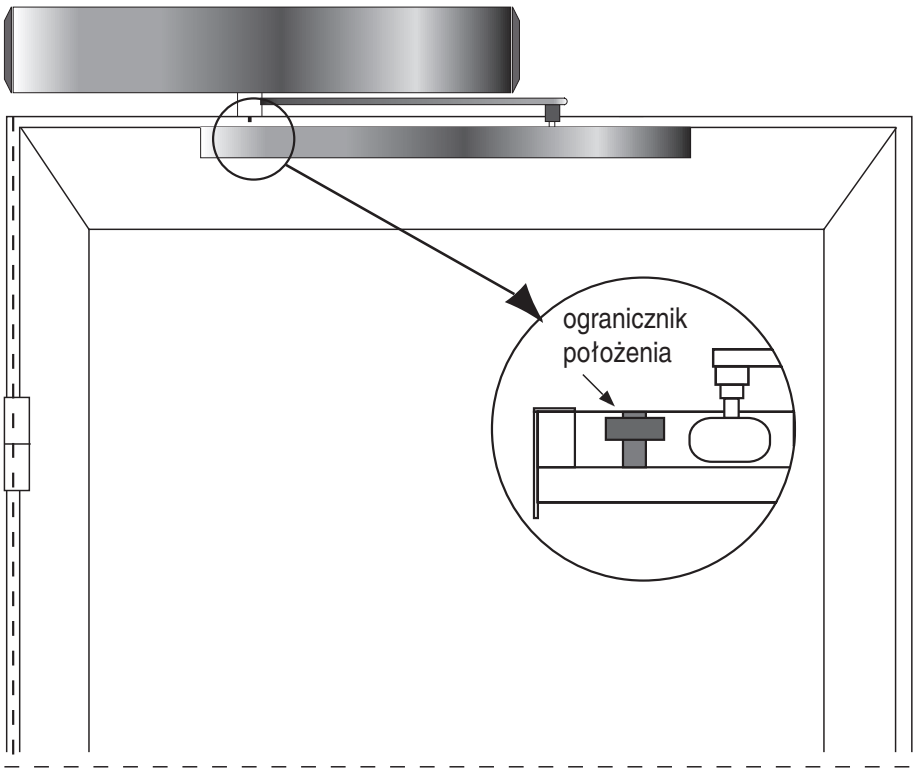

Rys. 8

3.5. MONTAŻ RAMIENIA (POŁOŻENIE PRAWE)

Przymocuj dolną część ramienia do skrzydła drzwi (rys. 9).
Ustaw długość ramienia dwiema śrubami odpowiednio do głębokości ościeżnicy (L) (rys. 10).

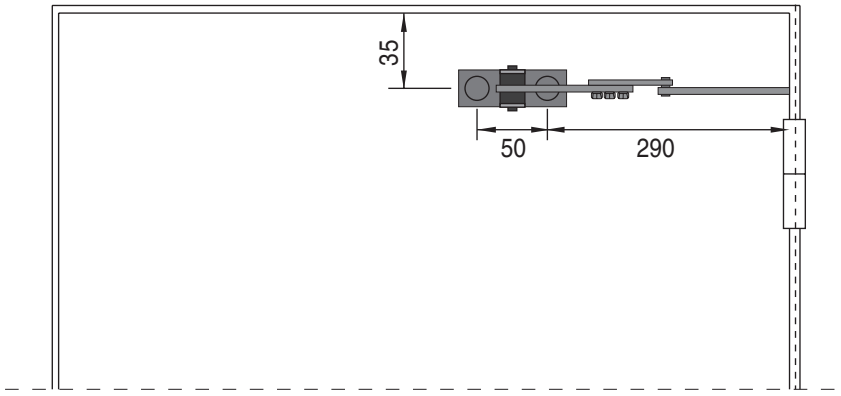

Rys. 9

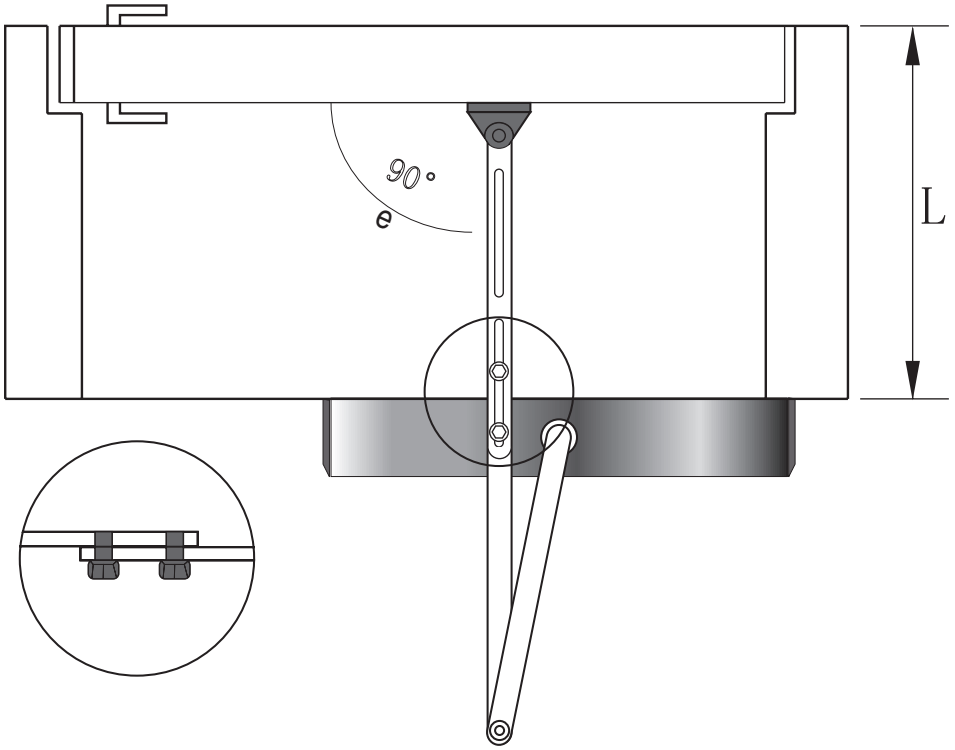

Rys. 10

3.6. MONTAŻ RAMIENIA (POŁOŻENIE LEWE)

Przymocuj dolną część ramienia do skrzydła drzwi (rys. 11).
Ustaw długość ramienia dwiema śrubami odpowiednio do głębokości ościeżnicy (L) (rys. 12).

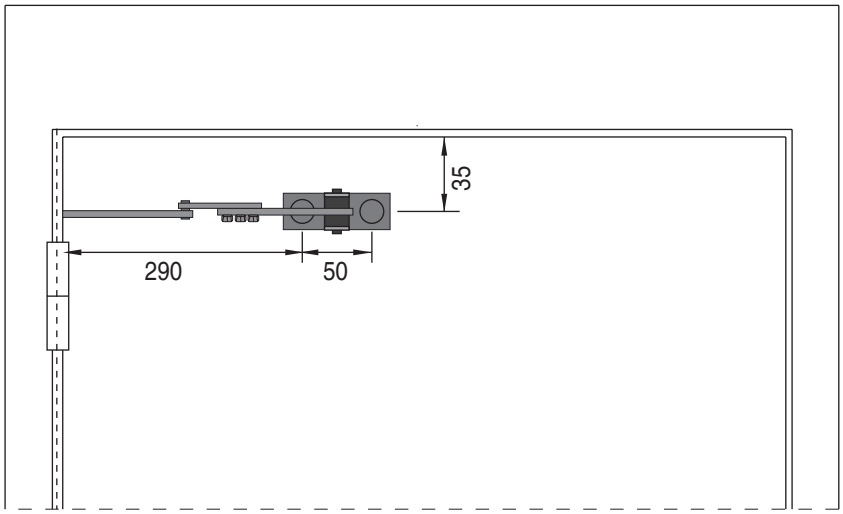

Rys. 11

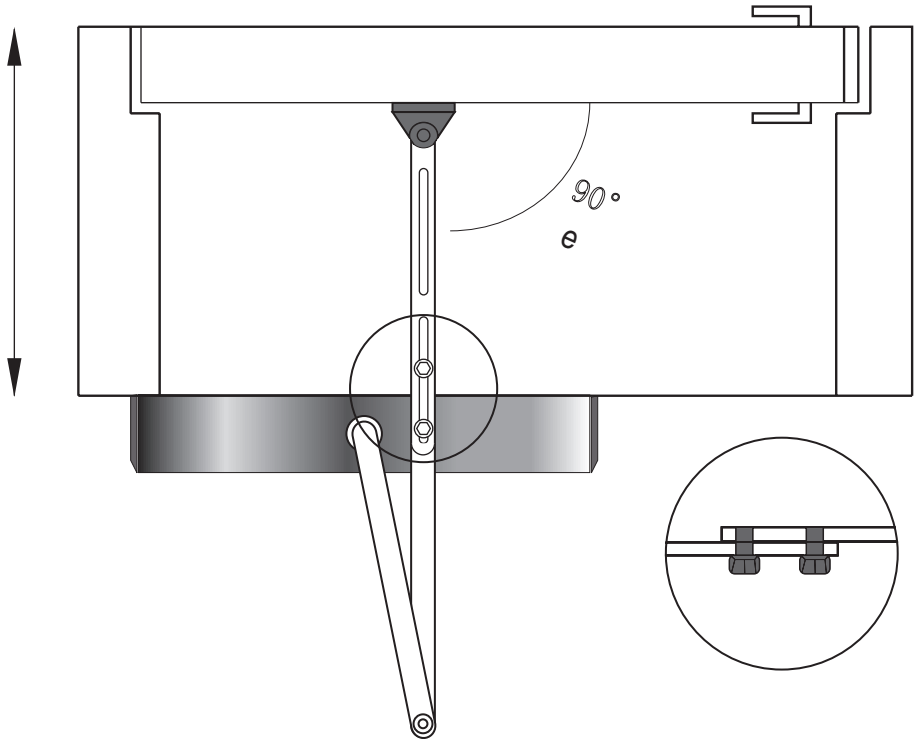

Rys. 12

3.7. MONTAŻ ZAKOŃCZONY

Ramię: skrzydło drzwi otwierane w prawo (rys. 13).
Ramię: skrzydło drzwi otwierane w lewo (rys. 14).

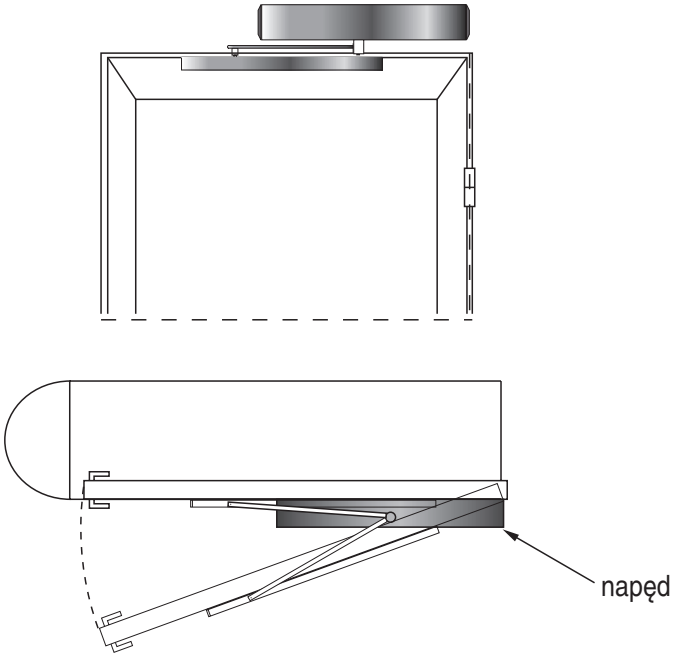

Rys. 13

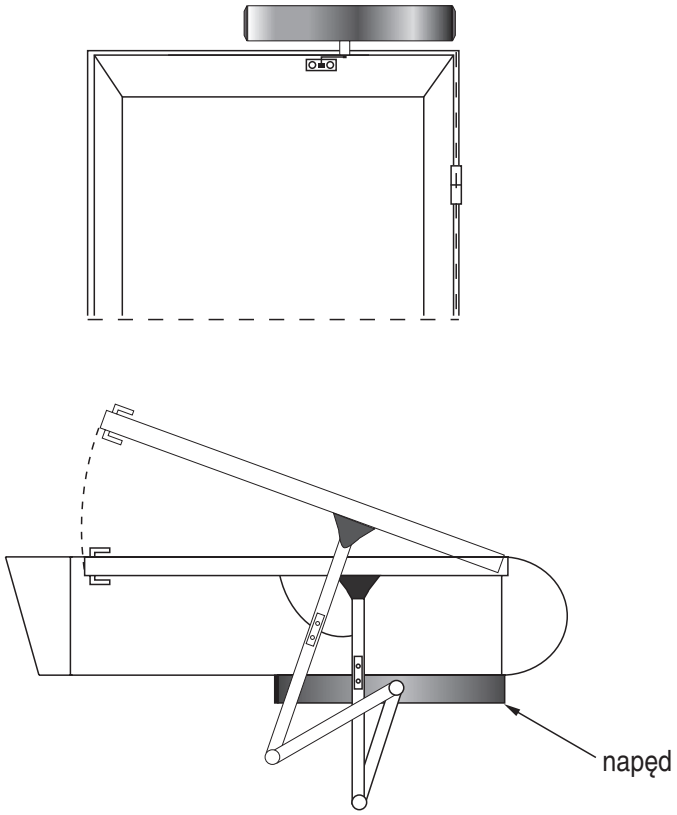

Rys. 14

Przykręć mechanizm wkrętami do zamocowanej podstawy (rys. 15).

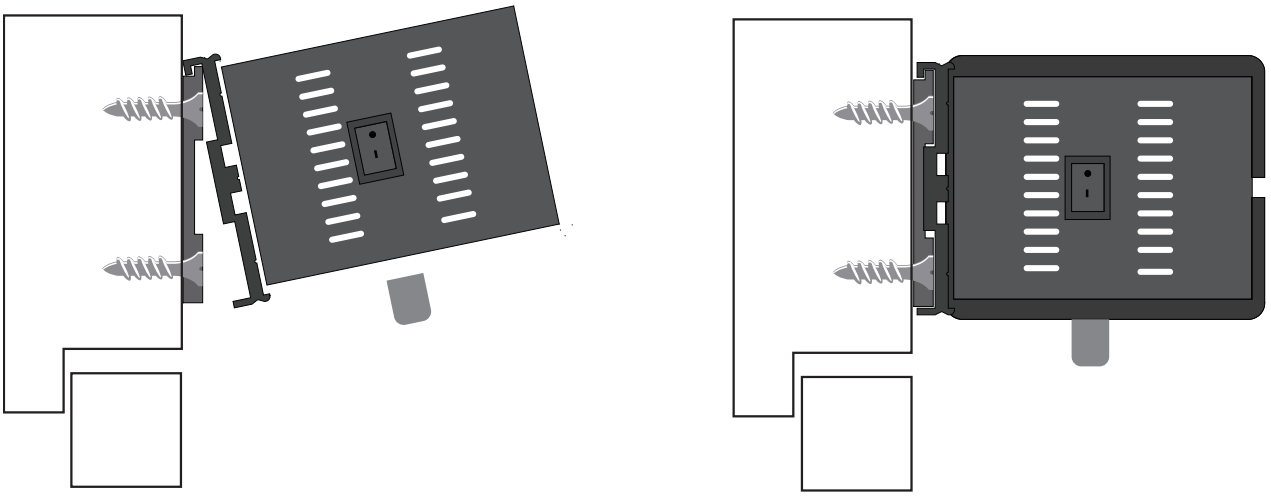

Rys. 15

3.8. MONTAŻ I DEMONTAŻ GÓRNEJ POKRYWY MECHANIZMU

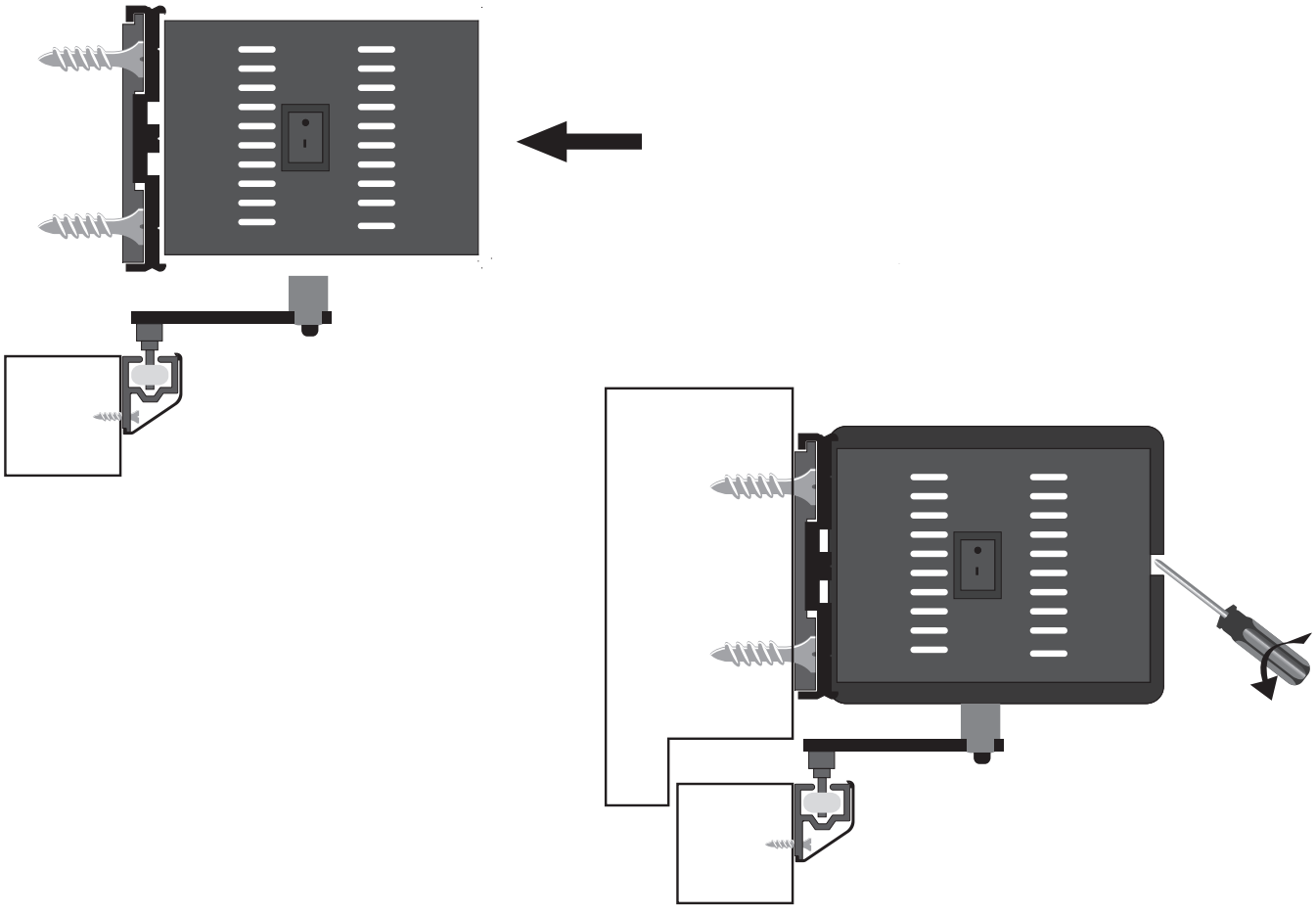

Rys. 16

4. SCHEMATY POŁĄCZEŃ ELEKTRYCZNYCH

4.1. SCHEMAT PODŁĄCZENIA JEDNOSTKI STERUJĄCEJ

Podłącz napęd do sieci 230 V.

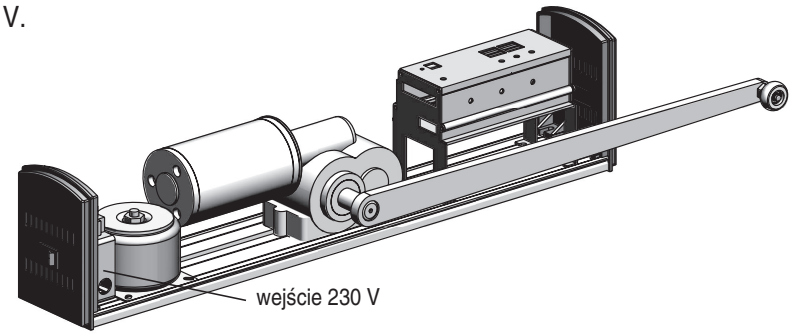

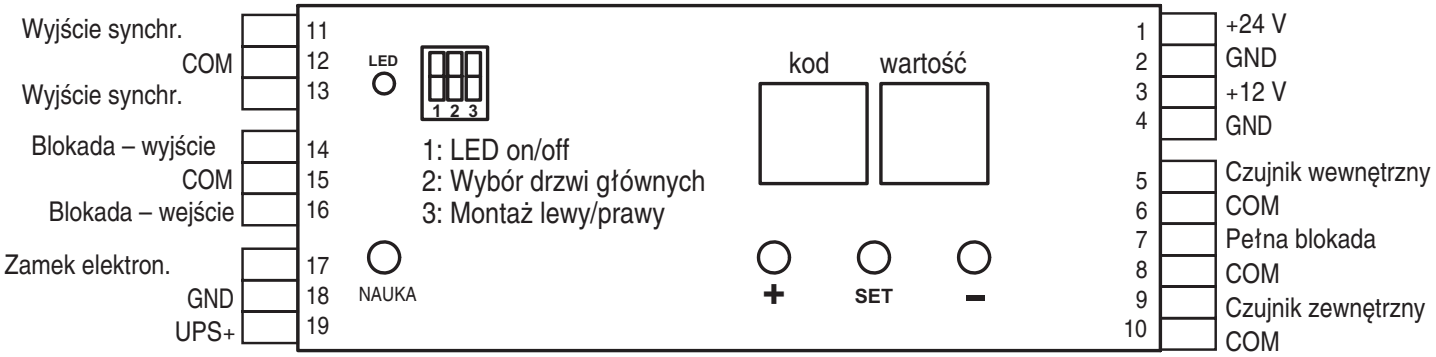

Rys. 17

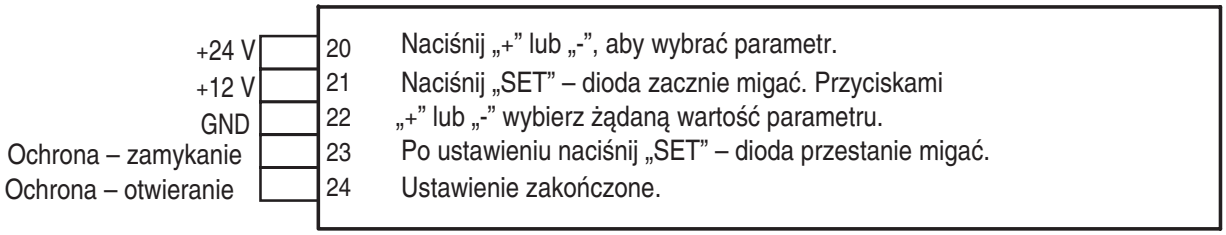

Rys. 18

4.2. PARAMETRY USTAWIEŃ

Kod nr	Zakres regulacji	Ustawienie fabryczne	Opis
01	30–99	60	prędkość otwierania
02	30–99	50	prędkość zamykania
03	1–30	10	prędkość otwierania w strefie hamowania
04	1–30	10	prędkość zamykania w strefie hamowania
05	10–50	30	kąt otwierania w strefie hamowania.
06	10–50	30	kąt zamykania w strefie hamowania.
07	0–60	2	czas utrzymania w położeniu otwartym.
08	2,3,4….8	3	czas do ponownego otwarcia po zadziałaniu napędu na przeszkodę w przejściu (zależy od parametru nr 14) (2 = 1 s; 3 = 1,5 s; 4 = 2 s; 5 = 2,5 s; 6 = 3 s; 7 = 3,5 s; 8 = 4 s).

09	0,1,2…..8	2	czas do ponownego zamknięcia po zadziałaniu napędu na przeszkodę w przejściu (zależy od parametru nr 14) (0 = 0,5 s; 1 = 1 s; 2 = 1,5 s; 3 = 2 s; 4 = 2,5 s; 5 = 3 s; 6 = 3,5 s; 7 = 4 s; 8 = 4,5 s).
10	0/1	1	tryb zamka elektronicznego (0 – automatyczna blokada po zamknięciu drzwi, 1 – zamek sterowany zdalnie).
11	0–1	1	tryb otwierania (funkcja „pchnij i idź”): 0 – po pchnięciu drzwi napęd je otwiera (siła pchnięcia zależy od parametru nr 12), 1 – po pchnięciu drzwi napęd stawia opór.
12	1,2,3,4,5	3	siła oporu przy obciążeniu wiatrem
13	1,2,3,4,5	3	siła docisku drzwi do ościeżnicy przy zamykaniu
14	1,2,3,4,5	3	siła nacisku na przeszkodę, która znajdzie się w strefie pracy drzwi automatycznych
15	5–30	15	prędkość nauki
16	0,1,2….10	2	odstęp czasu między napędem głównym i podrzędnym (0 = 0,5 s … 10 = 5 s); w napędzie głównym działa przy zamykaniu, w napędzie podrzędnym przy otwieraniu

4.3. SCHEMAT PODŁĄCZEŃ DO JEDNOSTKI STERUJĄCEJ

Podłączenie synchronicznego otwierania drzwi



Rys. 19

Podłączenie synchronicznej blokady drzwi



Rys. 20

4.4. URZĄDZENIA OPCJONALNE

Podłączenie radaru

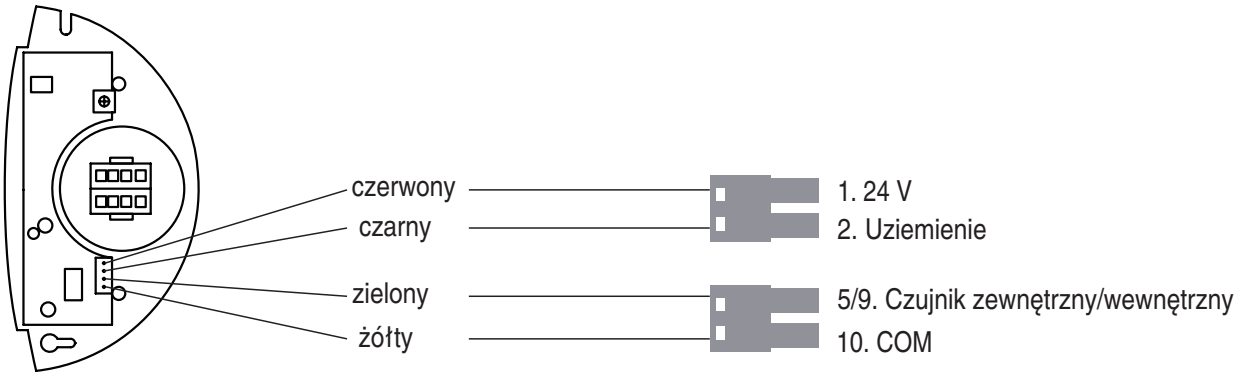

Rys. 21

Podłączenie UPS

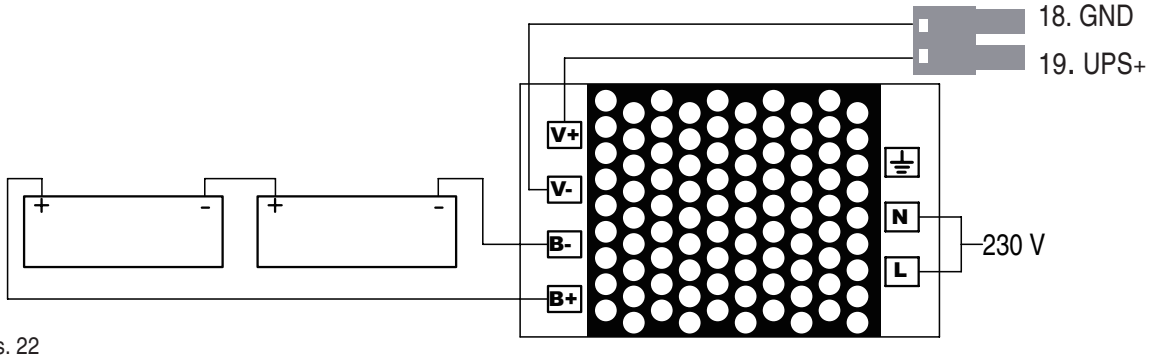

Rys. 22

Urządzenie bezpieczeństwa – otwieranie

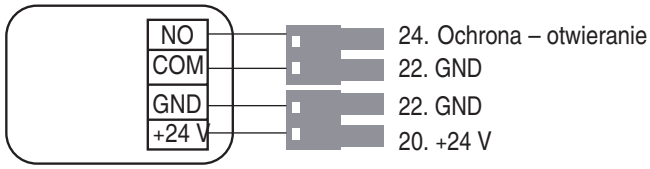

Rys. 23

Urządzenie bezpieczeństwa – zamykanie

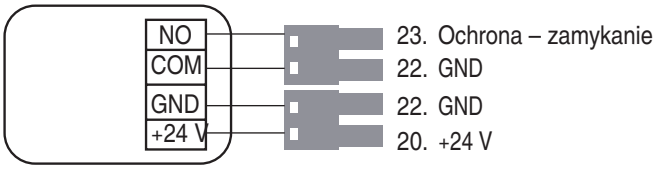

Rys. 24

Przycisk

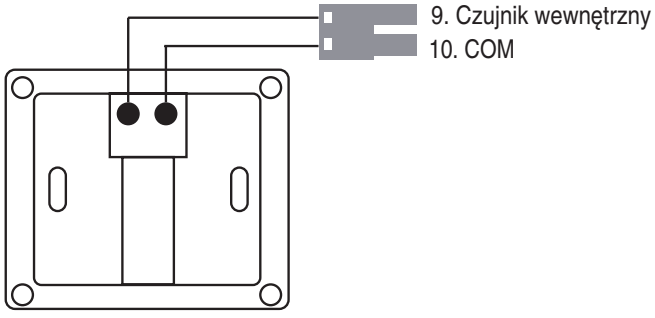

Rys. 25

Klawiatura kodowa KEYCODE

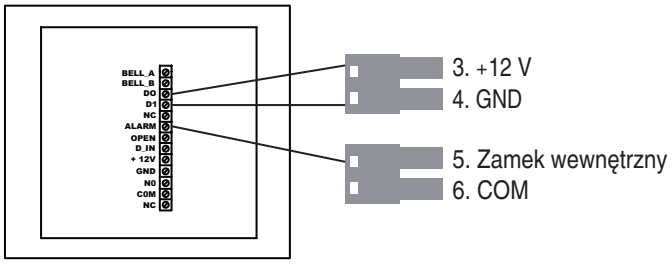

Rys. 26

4.5. ZAPIS PRZYCISKU RADIOWEGO „PUSH" W NAPĘDZIE AD-SWING

Odwróć przycisk. Poluzuj wkręt u podstawy dolnej części przycisku (rys. 27).
Zdejmij górną pokrywę i ostrożnie wyjmij górną baterię (rys. 28).
Usuń folię ochronną ze styków zasilania płytki odbiornika radiowego. Włóż górną baterię z powrotem na miejsce.

Złóż przycisk radiowy w odwrotnej kolejności – po naciśnięciu przycisku czerwona dioda powinna się zaświecić.

Następnie na jednostce napędu naciśnij i przytrzymaj przycisk „NAUKA" („LEARN") przez 4–6 sekund, aż dioda LED zmieni kolor z zielonego na czerwony. Potem naciśnij dwukrotnie przycisk radiowy. Przycisk radiowy jest zapisany w jednostce sterującej napędu.

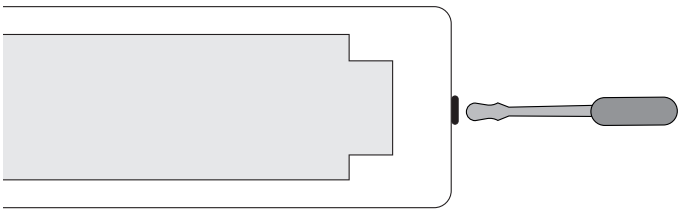

Rys. 27

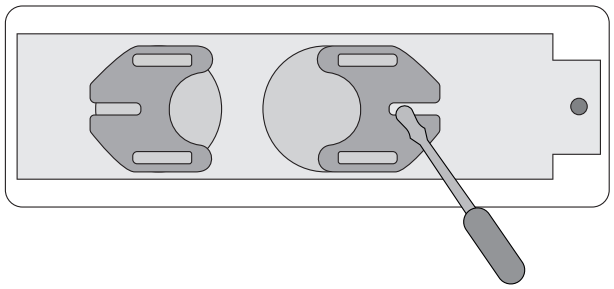

Rys. 28

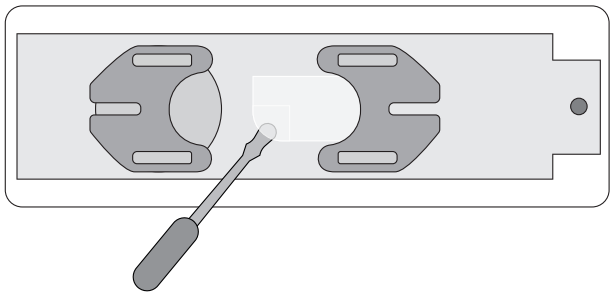

Rys. 29



Rys. 30

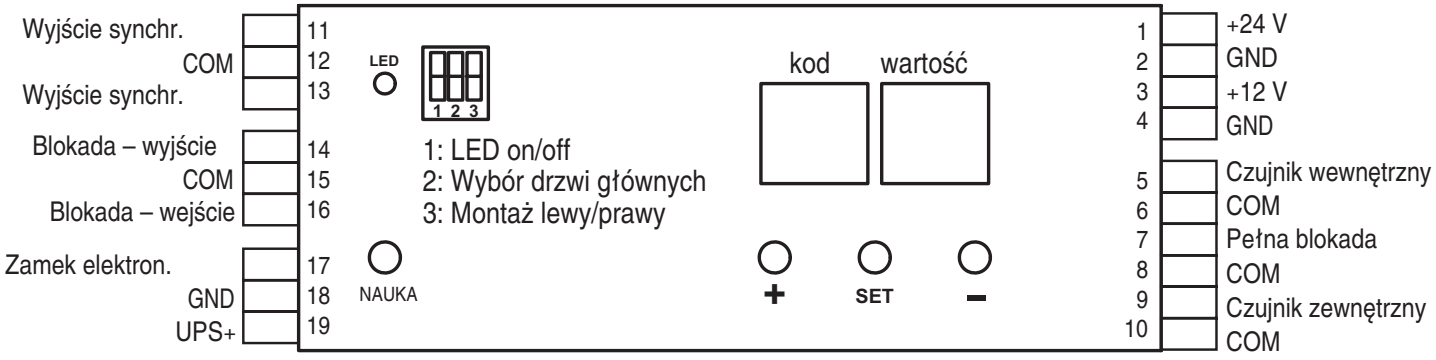

Rys. 31

5. USUWANIE USTEREK

Objawy	Przyczyny	Co sprawdzić	Sposób usunięcia
Nierówne otwieranie lub zamykanie drzwi	ustawiona zbyt mała prędkość otwierania/ zamykania	sprawdź prędkość otwierania/ zamykania	zwiększ prędkość otwierania/ zamykania
	zbyt duża prędkość nauki	sprawdź prędkość nauki	zmniejsz prędkość nauki
	zbyt duży opór	sprawdź, czy na drodze drzwi nie ma przeszkód	usuń wszystkie przeszkody
Nagłe uderzenie w ościeżnicę przy zamykaniu, nagłe zatrzymanie drzwi przy otwieraniu	zbyt duża prędkość w strefie hamowania przy otw./zamyk.	–	zmniejsz prędkość w strefie hamowania przy otw./zamyk.
	poluzowany ogranicznik położenia	–	dokręć ogranicznik
Drzwi nie działają	brak zasilania	sprawdź wyłącznik zasilania i zacisk połączenia silnika z jednostką sterującą	podłącz zasilanie
	zbyt mała prędkość nauki	–	zwiększ prędkość nauki
	drzwi zamknięte na klucz	sprawdź, czy drzwi są zamknięte	otwórz zamek drzwi
	zanieczyszczenia w prowadnicy ramienia	sprawdź prowadnicę ramienia	usuń zanieczyszczenia
	zbyt duża siła oporu	–	po odłączeniu zasilania pchnij skrzydło i sprawdź, czy drzwi poruszają się płynnie

DoorHan®

Firma DoorHan dziękuje za zakup naszego produktu. Mamy nadzieję, że będą Państwo zadowoleni z jego jakości.

W kwestiach związanych z nabyciem, dystrybucją oraz konserwacją prosimy o kontakt z lokalnym przedstawicielem firmy DoorHan lub z centralą pod adresem:

Polska, 62-004 Czerwonak, ul. Gdyńska 32
Tel.: +48 61 881 97 10
E-mail: serwis@doorhan.pl
www.doorhan.pl