DoorHan®

Informacje ogólne	2
Zasady bezpieczeństwa	3
Budowa napędu	5
Montaż napędu	6
Podłączenia elektryczne	9
Programowanie napędu	10
Otwieranie ręczne	17
Konserwacja	17
Usuwanie usterek	18
Załącznik	19

SECTIONAL-800PRO-CE
SECTIONAL-1000PRO-CE
Napęd

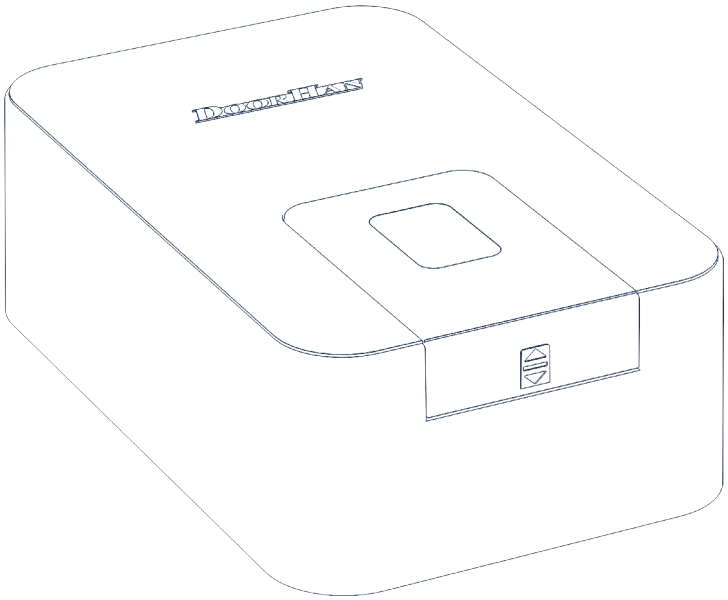

Instrukcja montażu i obsługi

Aktualne wersje:
Oprogramowanie — v 1.9

© DoorHan, 01.2022

1. INFORMACJE OGÓLNE

Elektromechaniczny napęd łańcuchowy Sectional-800PRO-CE / 1000PRO-CE służy do automatyzacji wyważonych bram segmentowych.

Składa się z przekładni mechanicznej i silnika elektrycznego z wbudowaną jednostką sterującą. Przekładnia i silnik znajdują się we wspólnej obudowie.

Motoreduktor, elektroniczna jednostka sterująca i lampa znajdują się we wspólnej obudowie.

Napęd łatwo mocuje się na szynie i do sufitu; bramę otwiera przekładnia łańcuchowa / pasowa. Samohamowna przekładnia blokuje bramę mechanicznie, gdy silnik nie pracuje. W razie braku zasilania awaryjne odblokowanie pozwala obsługiwać bramę ręcznie.

Dla bezpieczeństwa jednostka sterująca ma ochronę siłową.

Opcjonalnie napęd można wyposażyć w elektroniczne czujniki bezpieczeństwa, które zatrzymują bramę, gdy w strefie jej ruchu znajdzie się przeszkoda lub człowiek.

1.1. DANE TECHNICZNE

Parametry	SECTIONAL-800PRO-CE	SECTIONAL-1000PRO-CE
Zasilanie	220–240 V	
Pobór mocy	150 W	250 W
Tryb czuwania	maks. 6 W	
Siła	800 N	1 000 N
Sterowanie	tryb krokowy (impulsowy)	
Silnik	24 V DC	
Prędkość otwierania	0,1 m/s	
Powierzchnia bramy	do 11 m²	do 13,5 m²
Zakres temperatur pracy	-20…+55 °C	
Bezpieczniki	zasilanie — 2,5 A	
Sterowanie radiowe	433,92 MHz (maks. 60 pilotów)*	
Przeniesienie napędu	łańcuch / pas	
Stopień ochrony	IP 20	

* może wzrosnąć po zainstalowaniu zewnętrznego odbiornika radiowego

UWAGA!
Jeśli w bramie jest furtka, przeszklenie lub inna niestandardowa sekcja, napęd należy dobrać tak, jakby powierzchnia bramy była większa o ok. 20%.

1.2. ZAWARTOŚĆ ZESTAWU

Po otrzymaniu napędu Sectional-800PRO-CE / 1000PRO-CE rozpakuj go i sprawdź, czy nie jest uszkodzony. W razie uszkodzeń skontaktuj się z dostawcą napędu. Elementy zestawu standardowego pokazano poniżej.

Napęd, 1 szt.

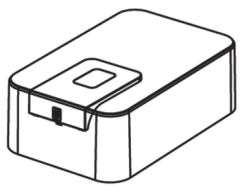

Instrukcja, 1 szt.



Szyna, 1 szt. *

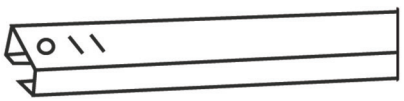

Wspornik mocowania szyny, 1 szt.

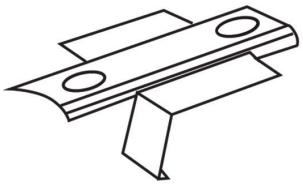

Wspornik nadproża, 1 szt.

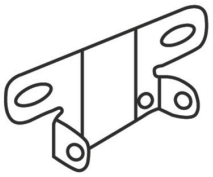

Wspornik ramienia prostego, 1 szt.

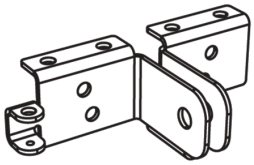

Ramię wygięte, 1 szt.



Wspornik U, 2 szt.

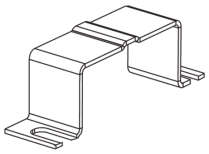

Tuleja wielowypustowa, 1 szt.



Zestaw mocujący, 1 szt.

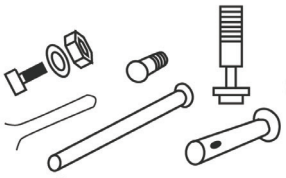

Pilot, 2 szt.

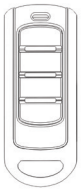

Ogranicznik mechaniczny, 1 szt.

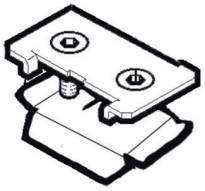

* opcja dla napędów serii Sectional

1.3. SZYNA

Model szyny	Długość szyny, L	Skok	Wysokość otworu
SK-3000 (łańcuch) / PK-3000 (pas)	3 000 mm	2 800 mm	≤ 2 300 mm
SK-3300 (łańcuch) / PK-3300 (pas)	3 300 mm	3 100 mm	≤ 2 600 mm
PK-3300-3P (pas)*	3 300 mm	3 100 mm	≤ 2 600 mm
SK-3600 (łańcuch) / PK-3600 (pas)	3 600 mm	3 400 mm	≤ 2 800 mm
SK-4200 (łańcuch)	4 200 mm	4 000 mm	≤ 3 400 mm
SK-4600 (łańcuch) / PK-4600 (pas)	4 600 mm	4 400 mm	≤ 3 800 mm

* dla napędu DIY 800 PRO-CE

2. ZASADY BEZPIECZEŃSTWA

WAŻNE!

Przestrzegaj zasad bezpieczeństwa, aby chronić zdrowie ludzi. Zachowaj niniejszą instrukcję.

- Postępuj zgodnie ze wszystkimi zaleceniami instrukcji – nieprawidłowy montaż może spowodować poważne szkody.
- Napęd Sectional-800PRO-CE / 1000PRO-CE służy do automatyzacji garażowych bram segmentowych. Używaj go wyłącznie zgodnie z przeznaczeniem; inne zastosowania są zabronione.
- DoorHan nie odpowiada za obrażenia, jeśli produkt użyto niezgodnie z przeznaczeniem.
- Przed montażem napędu upewnij się, że brama jest wyważona i porusza się płynnie.
- Montaż wykonuj zgodnie z normami EN 12453 i EN 12445. Dla zapewnienia wymaganego poziomu bezpieczeństwa wymagania te należy stosować także poza UE.
- Sprawdź, czy brama spełnia normy EN 12604 i EN 12605 (patrz dokumentacja bramy). Również

poza UE należy przestrzegać tych wymagań, aby zapewnić właściwy poziom bezpieczeństwa.

- Zespoły mechaniczne bramy muszą spełniać wymagania norm EN 12604 i EN 12605.
- Przed montażem upewnij się, że warunki klimatyczne w miejscu montażu odpowiadają danym technicznym napędu.

- Nie montuj urządzenia w pomieszczeniach z substancjami łatwopalnymi lub innymi niebezpiecznymi – grozi to wybuchem lub pożarem.
- Do montażu, instalacji i regulacji napędu używaj narzędzi wymienionych w punkcie «Narzędzia».

- Przy pracy na wysokości używaj stabilnego podestu.
- Przy wierceniu otworów chroń dłonie i twarz.
- Do pewnego zamocowania napędu używaj elementów złącznych z zestawu lub innych odpowiednich.
- Podczas montażu, czyszczenia i konserwacji napędu odłącz zasilanie.
- Przy montażu na bramie z furtką zainstaluj dodatkowe zabezpieczenie, które nie pozwala uruchomić napędu przy otwartej furtce.
- Upewnij się, że podczas ruchu bramy przedmioty nie zostaną przytrzaśnięte między ruchomymi i nieruchomymi elementami napędu.
- Używaj akcesoriów DoorHan – akcesoria innych producentów mogą uszkodzić automatykę.

- DoorHan nie odpowiada za niestabilną pracę automatyki, jeśli bez zgody DoorHan użyto urządzeń zabezpieczających i akcesoriów innych producentów.
- Nie zostawiaj napędu odblokowanego. Może to spowodować niekontrolowany ruch bramy i jej uszkodzenie.

- Nie używaj napędu, jeśli wymaga naprawy lub regulacji – błędy montażu napędu lub źle zamontowana brama mogą spowodować obrażenia.
- DoorHan nie odpowiada za produkt nieprawidłowo zamontowany lub uszkodzony podczas eksploatacji.
- Przed uruchomieniem upewnij się, że w strefie pracy napędu nie ma przedmiotów.
- Nie wprowadzaj w automatyce zmian nieopisanych w instrukcji.
- Usuń i zutylizuj opakowanie. Nie zostawiaj materiałów opakowaniowych w zasięgu dzieci.

- Nie pozwalaj dzieciom bawić się w strefie ruchu bramy podczas pracy napędu. Piloty i przyciski sterujące muszą być bezwzględnie niedostępne dla dzieci.
- Przy bramie wychodzącej na przestrzeń publiczną zainstaluj urządzenia zabezpieczające (fotokomórki).
- Napęd mogą naprawiać wyłącznie wyspecjalizowane serwisy autoryzowane przez producenta.
- Nie naprawiaj napędu samodzielnie.
- Co sześć miesięcy sprawdzaj bezpieczeństwo napędu i wyważenie bramy zgodnie z aktualnymi normami EN 12604 i EN 12605. W razie usterki przestań używać bramy i od razu wezwij serwis.

- Wyniki kontroli bezpieczeństwa napędu i wyważenia bramy wpisuj do dziennika przeglądów.
- Wjeżdżać i przechodzić wolno tylko wtedy, gdy brama stoi, a napęd jest wyłączony.
- Treść instrukcji nie może być podstawą jakichkolwiek roszczeń.
- Producent zastrzega sobie prawo do zmian konstrukcyjnych i ulepszeń bez uprzedzenia.

UWAGA! RYZYKO OBRAŻEŃ!

Przewody 230 V AC powinien ułożyć wykwalifikowany elektryk, w osłonowych rurach karbowanych. Uszkodzony przewód zasilający wymień na przewód odpowiedniego typu.

Przewody potrzebne do montażu napędu Sectional-800PRO-CE / 1000PRO-CE i akcesoriów (jeśli są):

- przewód 2 × 0,5 mm² (nadajnik fotokomórki);
- przewód 4 × 0,5 mm² (odbiornik fotokomórki);
- przewód 3 × 2,5 mm² (zasilanie);
- przewody muszą mieć odpowiednią izolację.

3. BUDOWA NAPĘDU

RYS. 1

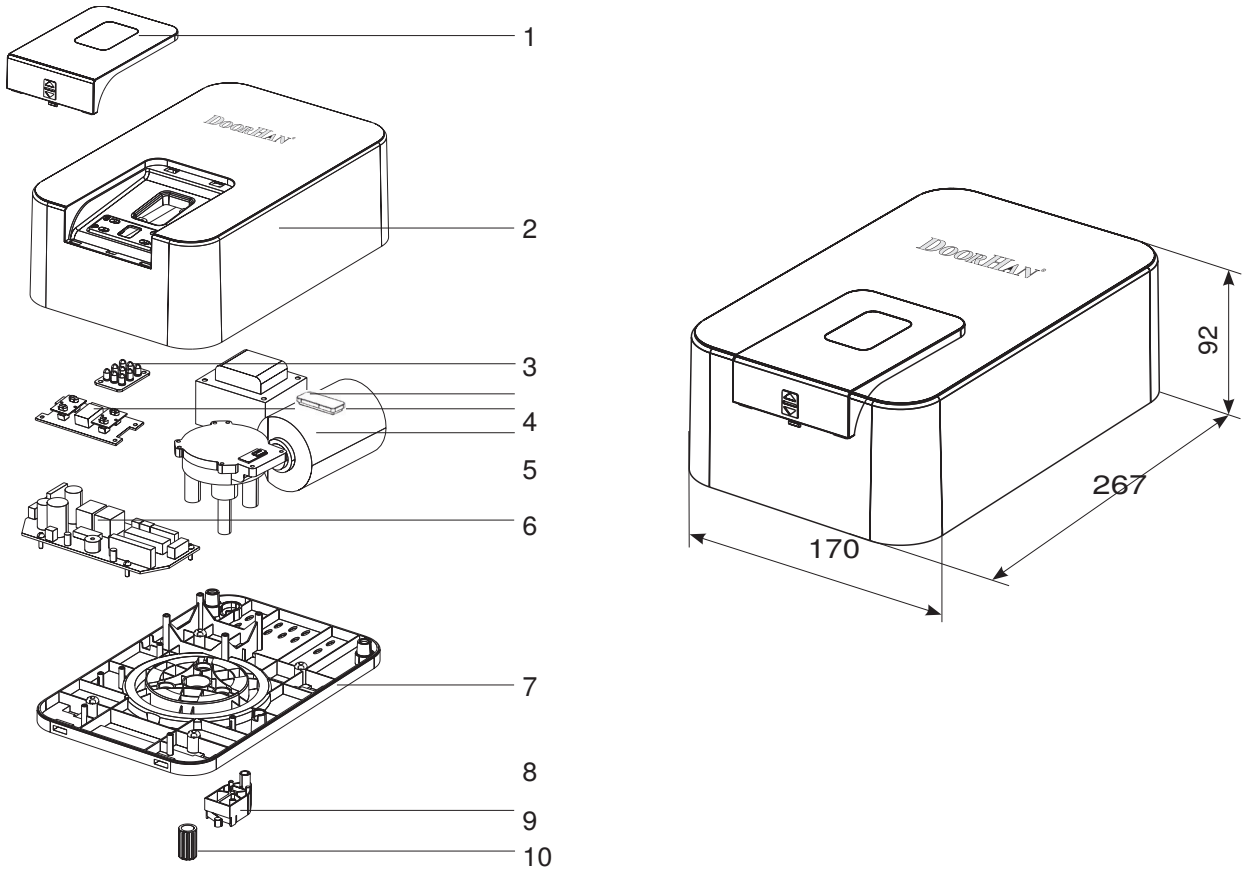

1. Osłona wyświetlacza
2. Pokrywa obudowy
3. Lampa LED
4. Wyświetlacz
5. Motoreduktor
6. Płyta sterująca
7. Obudowa
8. Złącze wtykowe akcesoriów
9. Mikrowyłącznik punktu odniesienia
10. Tuleja wielowypustowa

4. MONTAŻ NAPĘDU

4.1. NARZĘDZIA

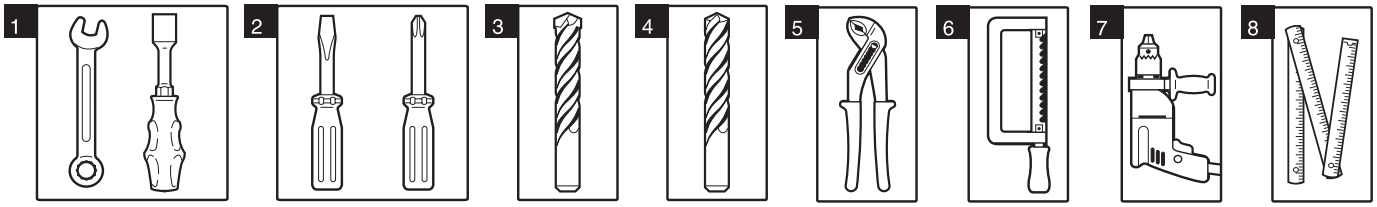

1. Zestaw kluczy płaskich
2. Zestaw wkrętaków płaskich i krzyżowych
3. Zestaw wierteł do metalu
4. Zestaw wierteł do betonu
5. Szczypce
6. Piła do metalu
7. Wiertarka
8. Miara (taśma lub składana)

4.2. WYMAGANIA DOTYCZĄCE BRAMY

1. Przed montażem sprawdź, czy brama jest prawidłowo wyważona i porusza się płynnie.
2. Upewnij się, że odstęp między sufitem a najwyższym punktem bramy w ruchu wynosi co najmniej 45 mm (rys. 1).
3. Sprawdź, czy przy całkowicie zamkniętej bramie górna rolka skrzydła jest w poziomej części prowadnicy (rys. 2).

RYS. 1

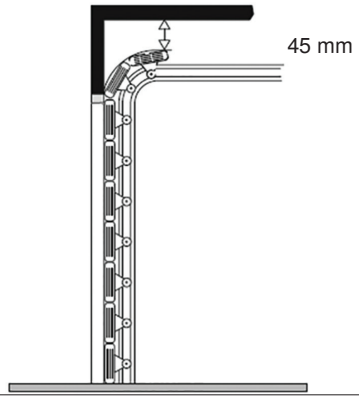

RYS. 2

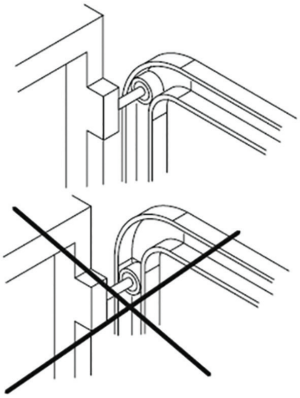

4.3. POŁĄCZENIE NAPĘDU Z SZYNĄ

1. Załóż tuleję (3) na wałek (6).
2. Lekko wkręć wkręty mocujące napęd (7).
3. Włóż napęd w otwór szyny (2).
4. Przykręć napęd wspornikami U (1) i wkrętami (7).

RYS. 1

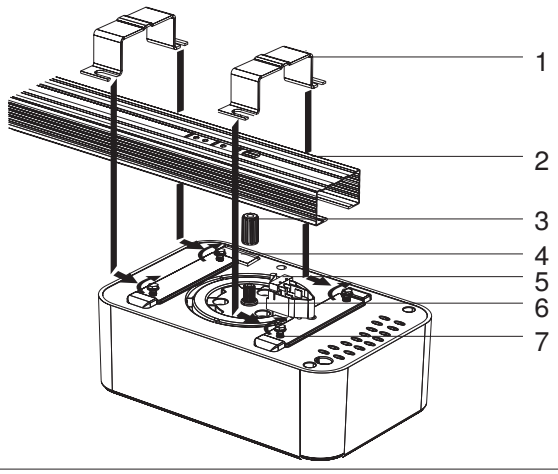

1. Wspornik U
2. Szyna
3. Tuleja
4. Złącze wtykowe akcesoriów
5. Mikrowyłącznik punktu odniesienia
6. Wałek silnika
7. Wkręty mocujące napęd

4.4. MONTAŻ SZYNY

Wysokość montażu napędu zależy od najwyższego położenia górnej krawędzi skrzydła. Po wstępnym złożeniu (patrz pkt 4.3) zamontuj szynę:

1. Jeśli szynę trzeba skrócić, zrób to zgodnie z Załącznikiem.
2. Zaznacz na nadprożu pionową linię w osi bramy (rys. 1).
3. Ustaw wspornik nadproża (1) tak, aby odstęp od górnej krawędzi otwartego skrzydła do dolnej krawędzi szyny wynosił min. 10 mm (rys. 3), i przykręć go do nadproża kołkami (2) (rys. 2).
4. Połącz szynę (3) ze wspornikiem nadproża śrubą mocującą szynę (4) (rys. 4).
5. Załóż wspornik U (5) na szynę w odległości ok. 2/3 L i przymocuj go do sufitu (rys. 5).
6. Załóż wsporniki mocujące szynę (6) w odległości ok. 1/3 L i przymocuj je do sufitu (rys. 6).
7. Zamocuj wspornik ramienia (7) na środku górnego profilu aluminiowego skrzydła wkrętami samogwintującymi (8) (rys. 7).
8. Połącz ramię wygięte (9) ze wspornikiem ramienia i zabezpiecz sworzniem (10) (rys. 8). Ramienia wygiętego można nie montować, jeśli 30° < α < 60°.

RYS. 1

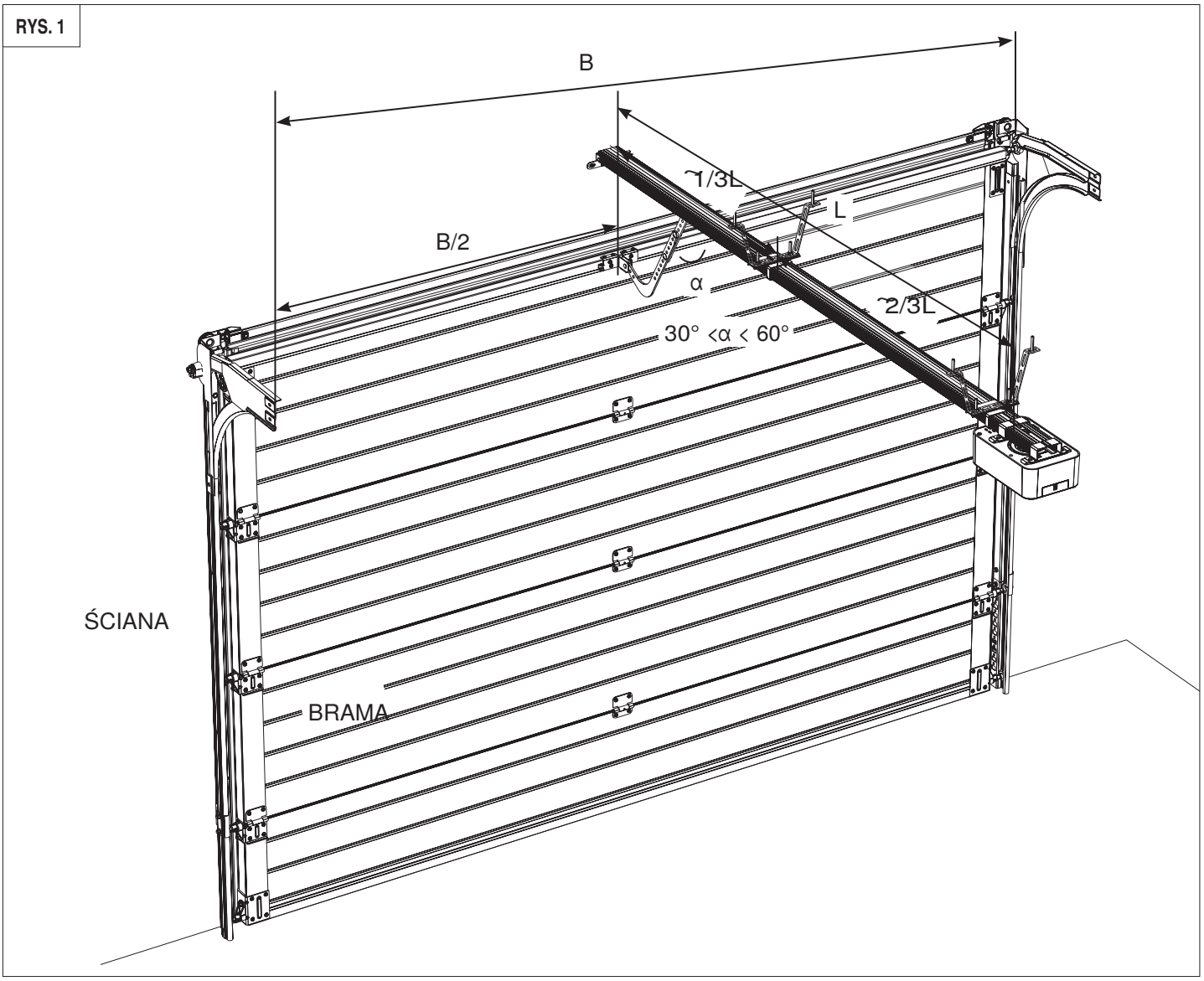

1. Wspornik nadproża
2. Kołek rozporowy
3. Szyna
4. Śruba mocująca szynę
5. Wspornik U
6. Wspornik mocujący szynę
7. Wspornik ramienia na skrzydle
8. Wkręt 6 × 15
9. Ramię wygięte
10. Sworzeń

RYS. 2

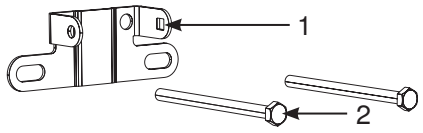

RYS. 3

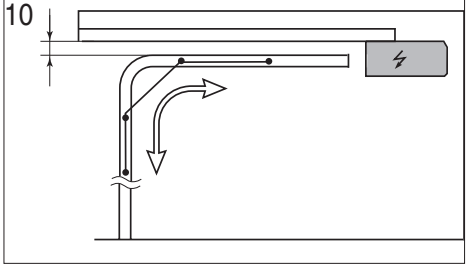

RYS. 4

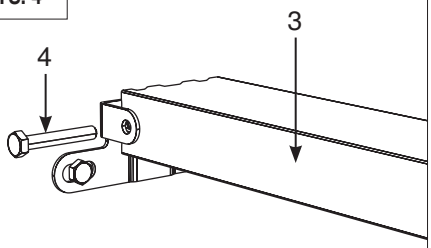

RYS. 5

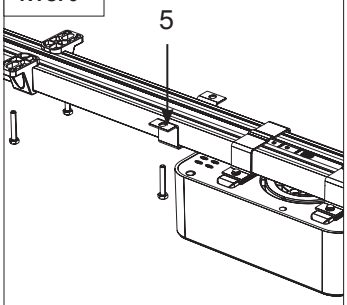

RYS. 6

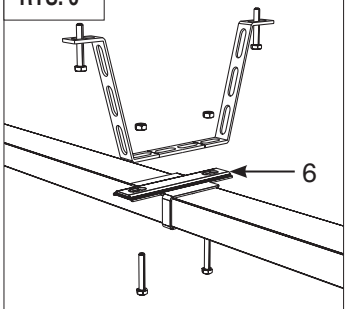

RYS. 7

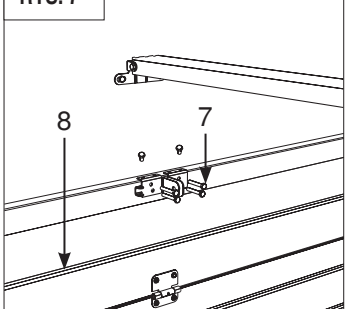

RYS. 8

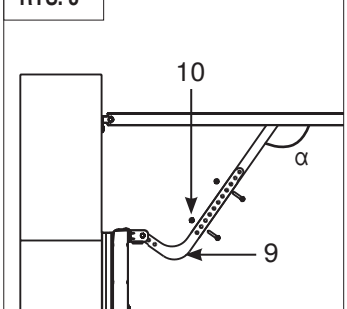

4.5. MONTAŻ OGRANICZNIKA MECHANICZNEGO

RYS. 1

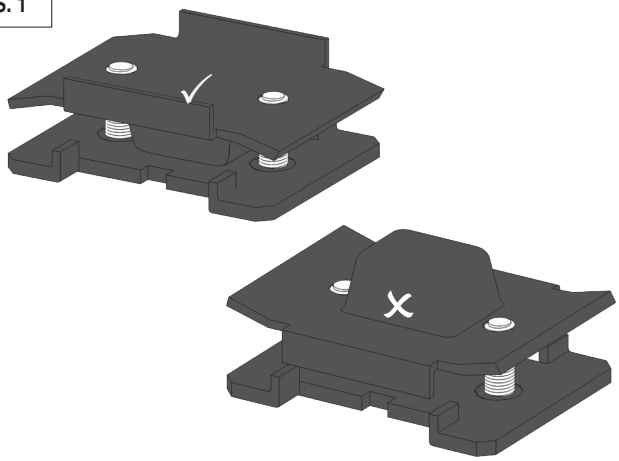

RYS. 2

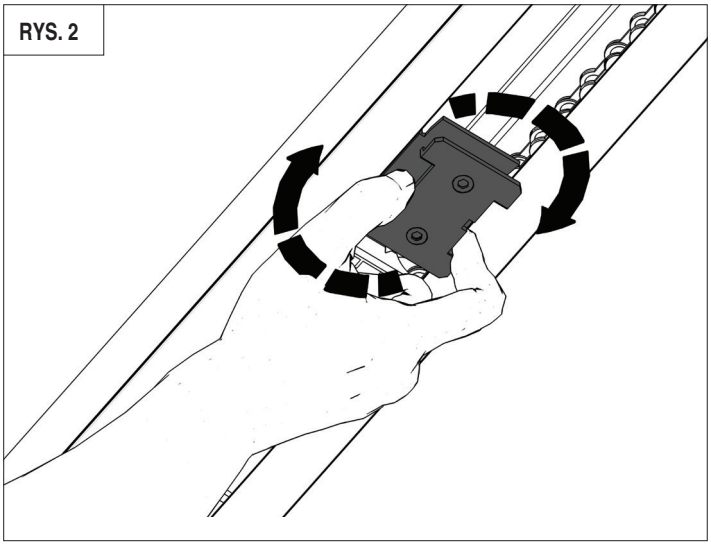

RYS. 3

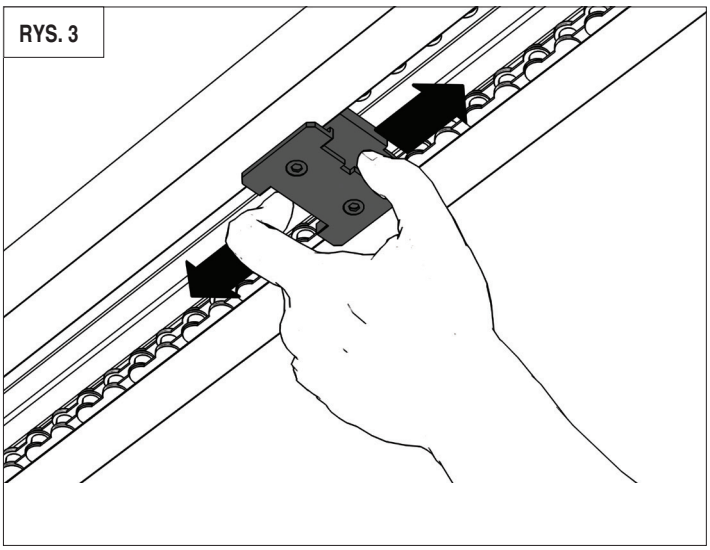

RYS. 4

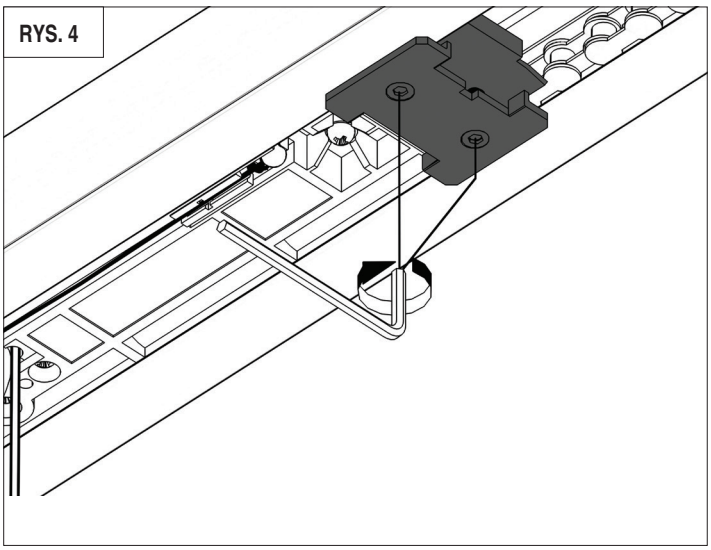

RYS. 5

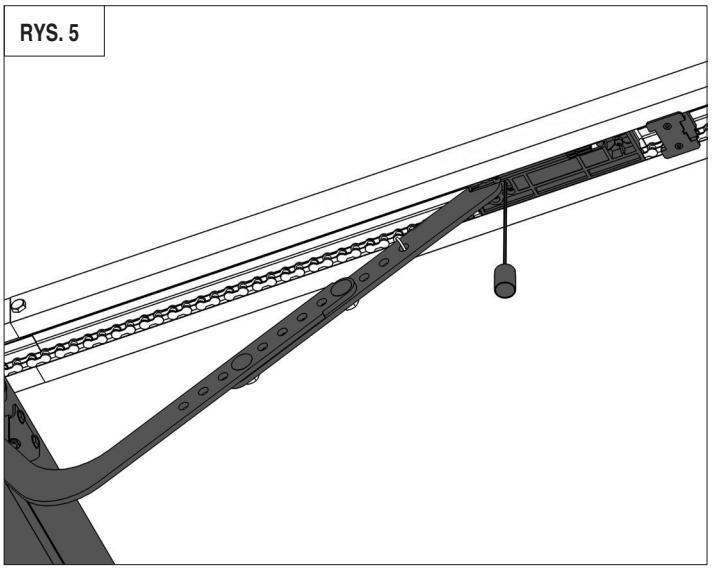

RYS. 6

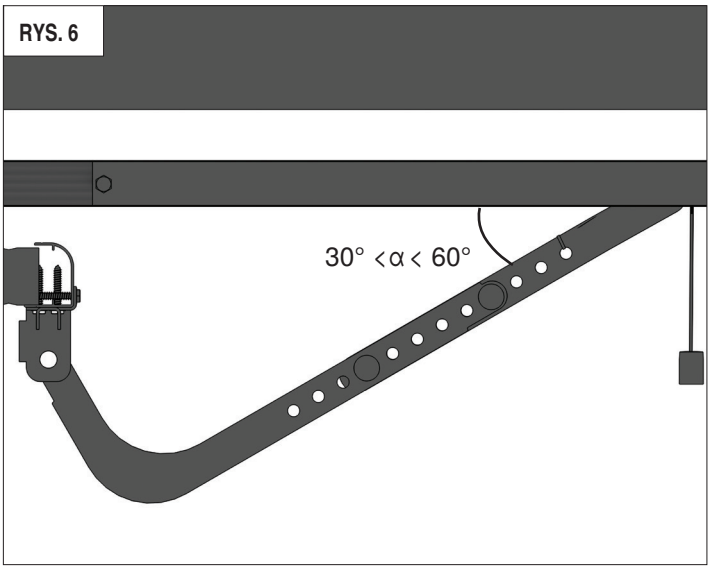

5. PODŁĄCZENIA ELEKTRYCZNE

5.1. DANE JEDNOSTKI STERUJĄCEJ

Parametry	Wartość
Zasilanie	180-240 V, 50 Hz
Zasilanie akcesoriów	24 V DC
Maks. prąd akcesoriów	200 mA
Zakres temperatur pracy	-20…+55°C
Częstotliwość radiowa	433.92 MHz
Logika pracy	automatyczna / półautomatyczna
Złącza	przycisk otwierania / zabezpieczenia / lampka kontrolna
Czas świecenia lampy	3 min (zależnie od ustawień)
Bezpiecznik	szybki, 230 V, 2,5 A
Zasilanie lampy zewnętrznej	1 A

5.2. SCHEMAT PODŁĄCZEŃ JEDNOSTKI STERUJĄCEJ

UWAGA!
Chroń przewody przed kontaktem z szorstkimi i ostrymi elementami. Wszystkie podłączenia wykonuj tylko przy odłączonym zasilaniu.

RYS. 1

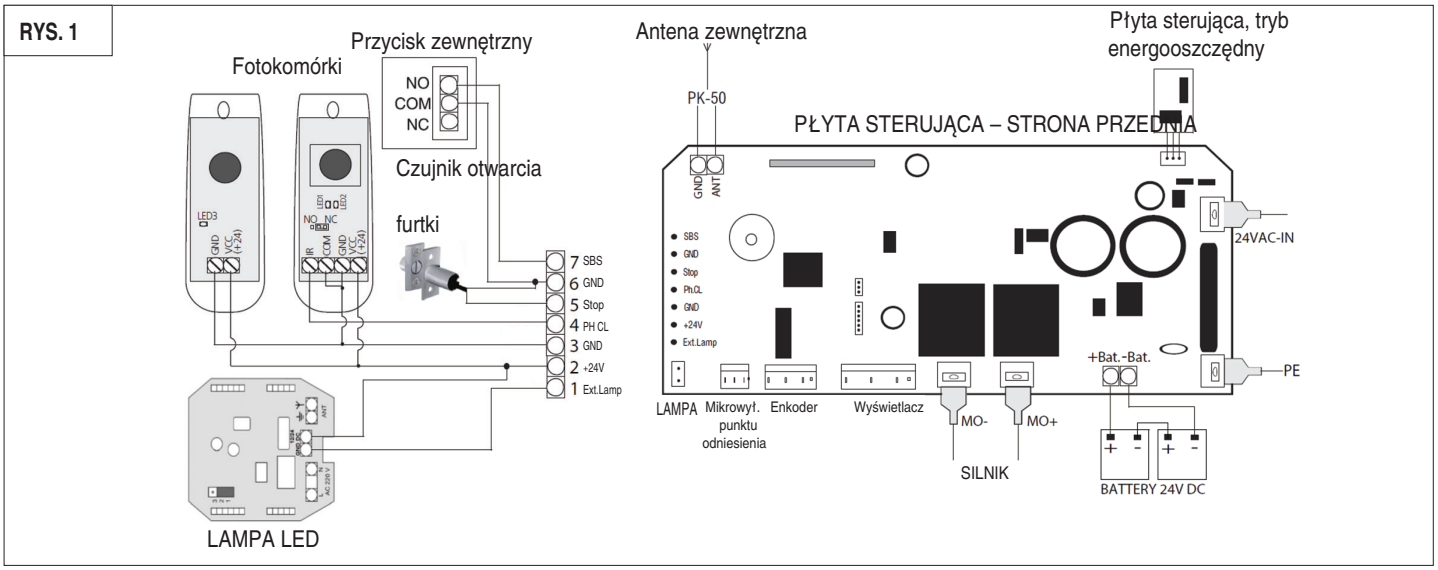

Dla wygody napęd ma wyjmowaną listwę zaciskową pod zaślepką (rys. 2) – wszystkie podłączenia wykonasz bez rozkręcania obudowy.

RYS. 2

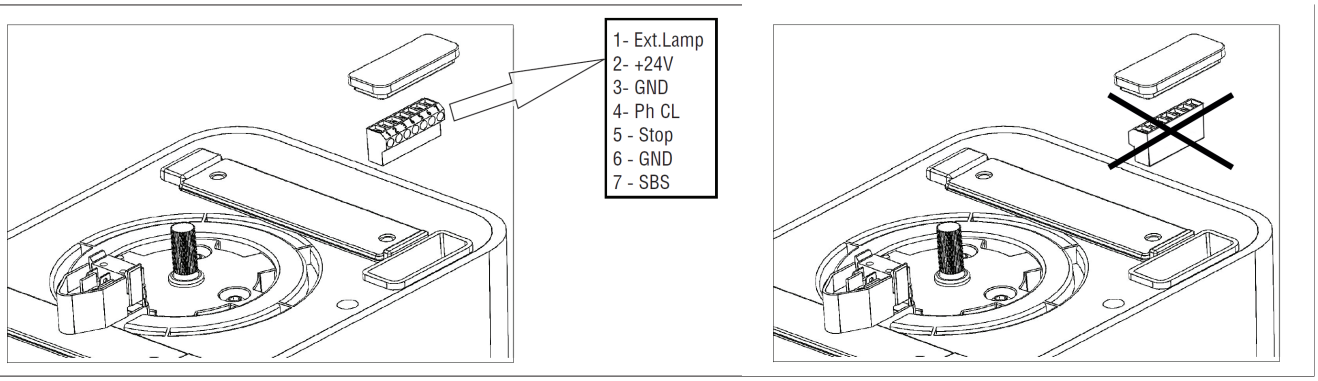

6. PROGRAMOWANIE NAPĘDU

6.1. PRZYCISKI STEROWANIA

RYS. 1

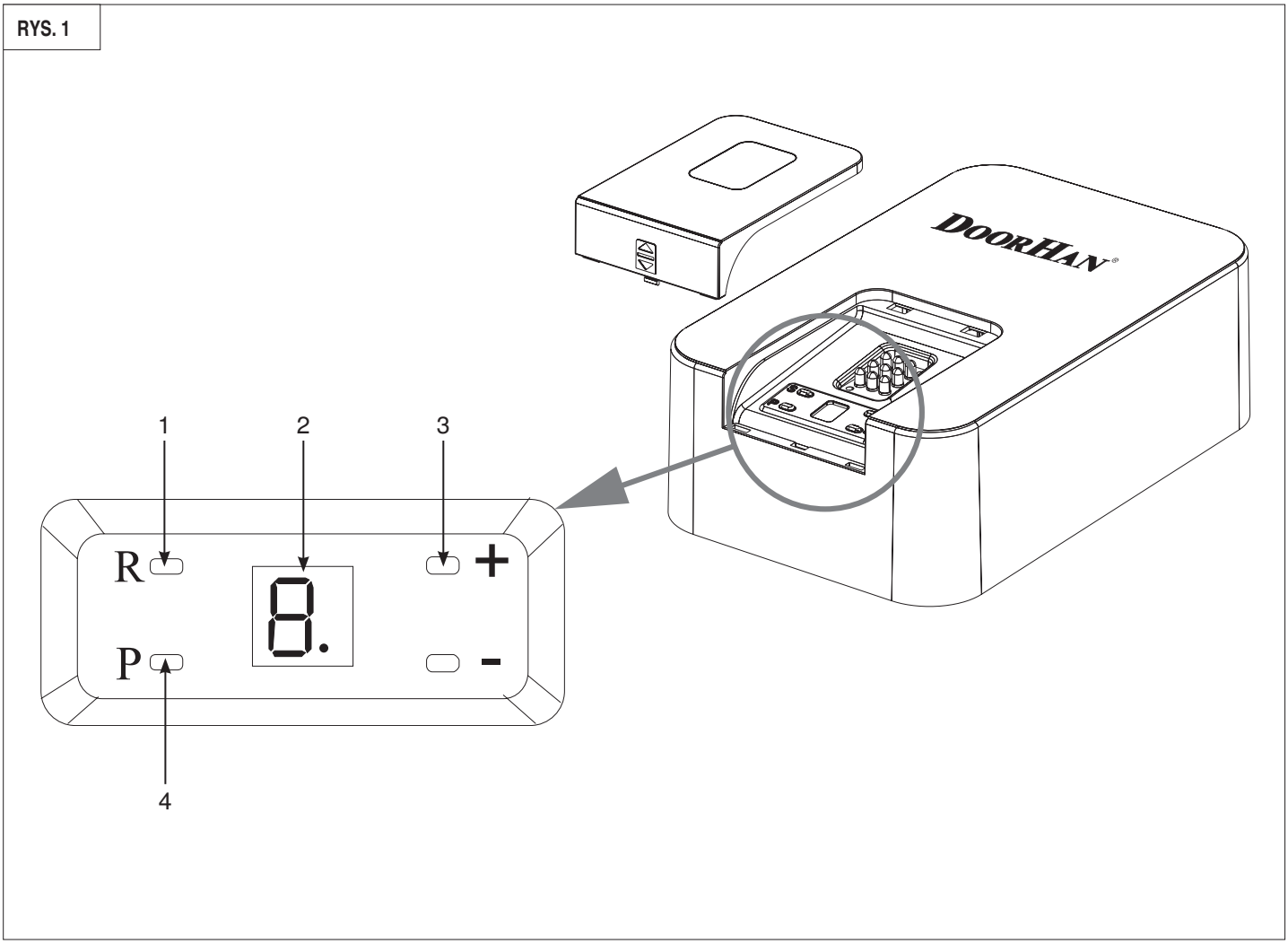

1. Przycisk zapisu pilotów — «R»
2. Wyświetlacz
3. Przyciski wyboru ustawień — «+», «–»
4. Przycisk programowania — «P»

6.2. PRZYGOTOWANIE

Zablokuj wózek. Włącz zasilanie – zaświeci wskaźnik i rozlegnie się sygnał. Jeśli nie dokończysz programowania, ustawienia nie zostaną zapisane. Gdy pomylisz się w ustawieniach, wyłącz zasilanie i programuj od nowa.

6.3. PROGRAMOWANIE PODSTAWOWE

Menu	Opis funkcji	Fabr.
1	Górne położenie bramy	–
2	Dolne położenie bramy	–
3	Automatyczna regulacja siły	3
4	Częściowe otwarcie bramy (wietrzenie): «Y» – wł., «n» – wył.	n
5	Urządzenia zabezpieczające: «Y» – wł., «n» – wył.	n
6	Cofnięcie wózka po zamknięciu bramy	0
7	Automatyczne zamykanie: «0» – wył., «1» – 30 s, «2» – 60 s, … «8» – 240 s	0
8	Przywrócenie ustawień fabrycznych	r
9	Wersja oprogramowania	1.xx

1. Górne położenie bramy

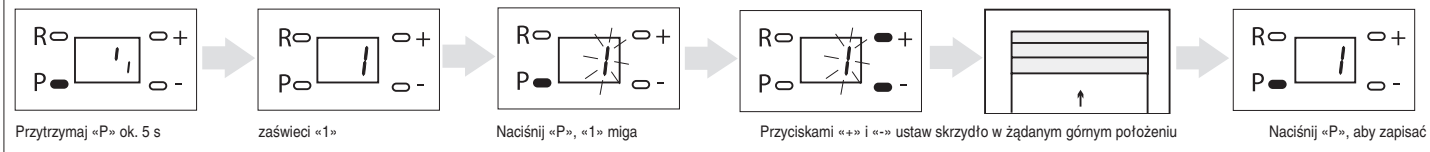

Ustawienie zapisuje się tylko przy programowaniu GÓRNEGO położenia. Górne położenie programuj przed dolnym.

UWAGA: Jeśli jako punkt odniesienia wybrano «ogranicznik» (patrz pkt 6.4), zamontuj ogranicznik na szynie tak, aby wyznaczał górne położenie bramy.

2. Dolne położenie bramy

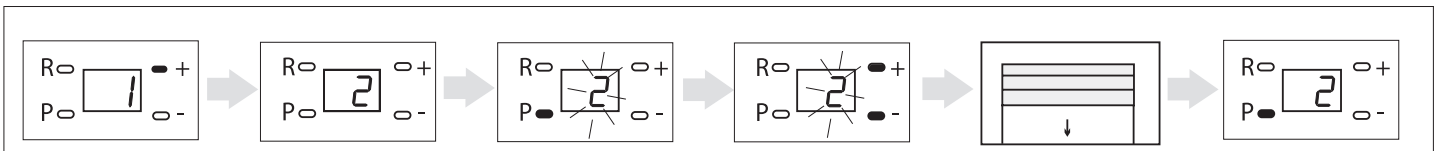

Ustawienie zapisuje się tylko przy programowaniu DOLNEGO położenia.

UWAGA: Jeśli punktem odniesienia jest «mikrowyłącznik» (patrz pkt 6.4), a program po zamknięciu bramy nie wychodzi z menu ustawień, sprawdź mikrowyłącznik punktu odniesienia.

3. Automatyczna regulacja siły

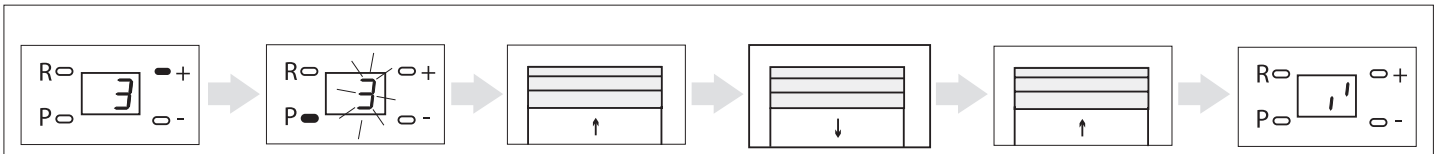

Po zakończeniu automatycznej regulacji siły rozlegnie się sygnał i program sam wyjdzie z trybu programowania. Na tym można zakończyć programowanie; pozostałe parametry mają ustawienia fabryczne.

4. Wietrzenie (częściowe otwarcie)

Zapis przycisku pilota do częściowego otwierania bramy. Przyciskami «+» i «-» ustaw wartość «Y» i potwierdź przyciskiem «P». Po naciśnięciu «P» napęd sam przechodzi w tryb zapisu przycisku pilota.

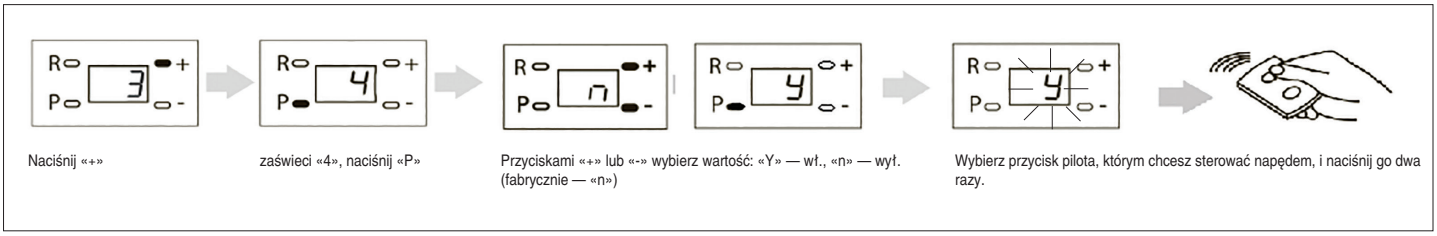

UWAGA: Bez poleceń program sam wychodzi z trybu zapisu pilota po 20 s. Ustawienie wysokości otwarcia – patrz pkt 6.4, ppkt 5.

5. Urządzenia zabezpieczające

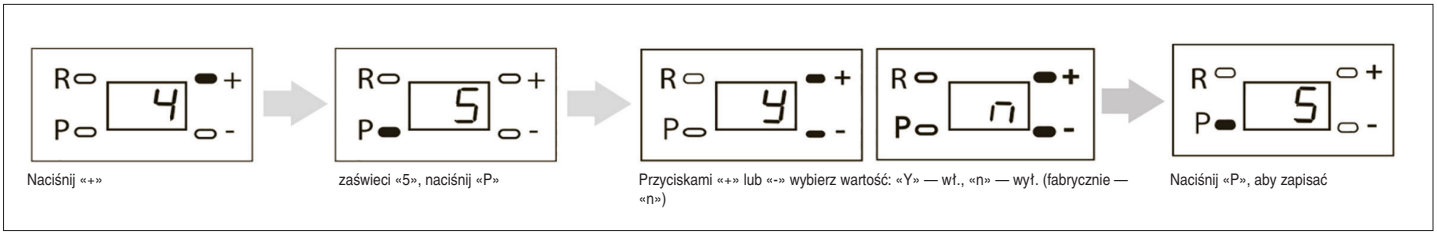

UWAGA: Włącz tę funkcję, jeśli używasz urządzeń zabezpieczających.

6. Cofnięcie wózka po zamknięciu bramy

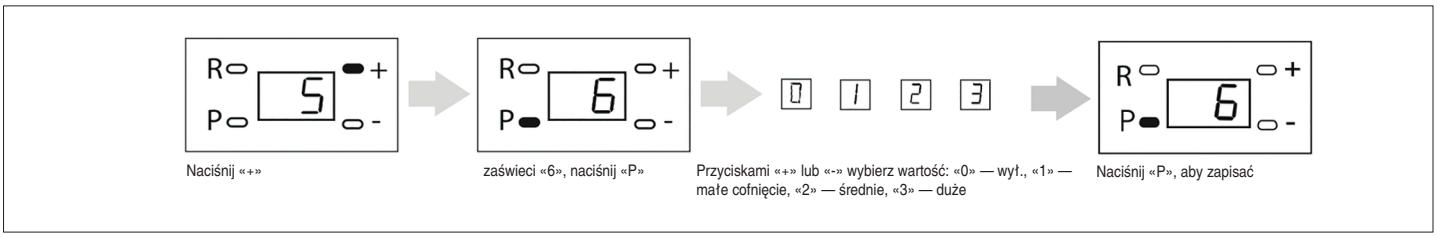

Cofnięcie wózka odciąża łańcuch, dzięki czemu bramę łatwo odczepić (przejść na tryb ręczny).

7. Automatyczne zamykanie

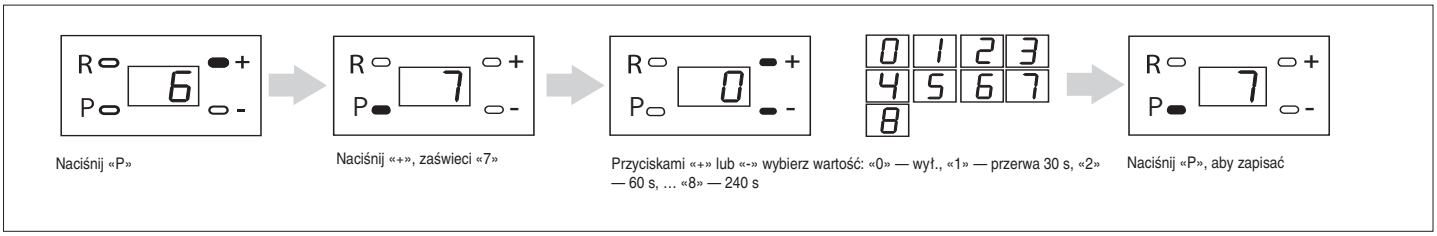

8. Przywrócenie ustawień fabrycznych

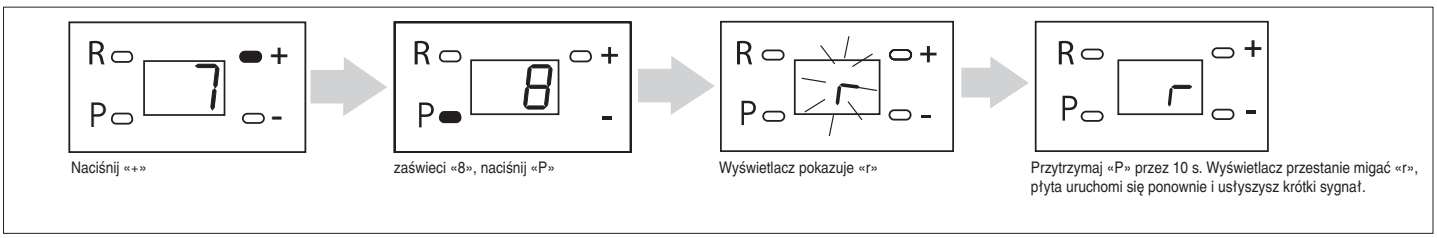

Przywrócenie ustawień fabrycznych nie kasuje zakresu ruchu bramy ani zapisanych pilotów.

9. Wersja oprogramowania

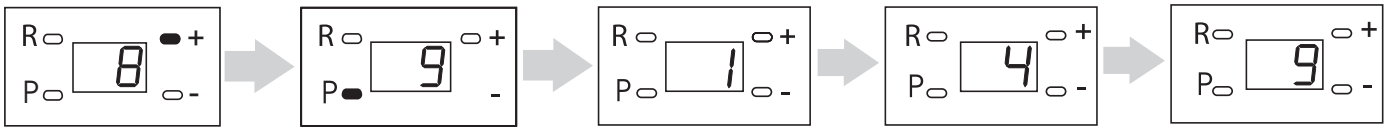

Po wejściu w pozycję 9 menu wyświetlą się kolejno dwie cyfry, a potem program wróci do menu głównego.

10. Zakończenie programowania

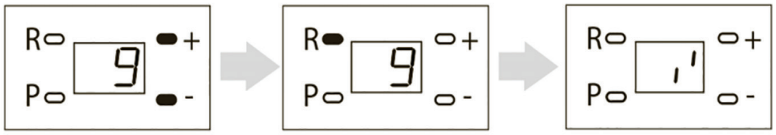

Naciśnij «R», aby wyjść z trybu programowania. Programowanie zakończone.
UWAGA: Wyjść można w dowolnym momencie.

UWAGA!
Wyjście z menu przyciskiem «R» powoduje, że ustawienie nie zostanie zapisane.

6.4. PROGRAMOWANIE ROZSZERZONE

Aby wejść do menu rozszerzonego, przytrzymaj «P» przez 15 s. Na wyświetlaczu pojawi się «1».

Menu	Opis funkcji	Fabr.
1	Zdalne programowanie pilotów: «Y» – wł., «n» – wył.	**Y**
2	Licznik cykli	**0**
3	Blokada poleceń podczas zamykania: «Y» – wł., «n» – wył.	**n**
4	Typ zabezpieczenia: «0» – zewnętrzne, «1» – wbudowane	**0**
5	Wysokość otwarcia przy wietrzeniu: «0» – 200 mm, «1» – 1000 mm	**0**
6	Regulacja siły: «1» – minimum, «6» – maksimum	**3**
7	Typ punktu odniesienia: «1» – mikrowyłącznik, «2» – ogranicznik	**1**
8	Wyjścia ext lamp i 24V: 0 – automat., 1 – pilot, 2 – start wentylatora (wietrzenie), 3 – pilot na 3 s	**0**
9	Sterowanie oświetleniem napędu z pilota: «Y» – wł., «n» – wył.	**n**
A	Wietrzenie przy wysokiej wilgotności	**n**

1. Zdalne programowanie pilotów

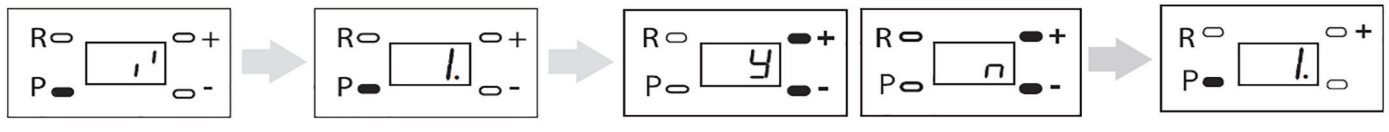

2. Licznik cykli

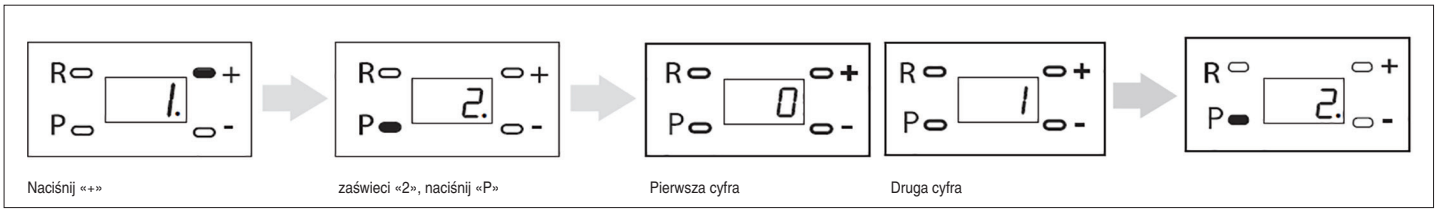

Po wejściu w pozycję «2» wyświetlą się kolejno 4 cyfry: pierwsza — dziesiątki tysięcy, druga — tysiące, trzecia — setki, czwarta — dziesiątki.

Przykład: pierwsza cyfra — «0», druga — «1», trzecia — «3», czwarta — «9». Łączna liczba cykli – 1 390.

3. Blokada poleceń podczas zamykania

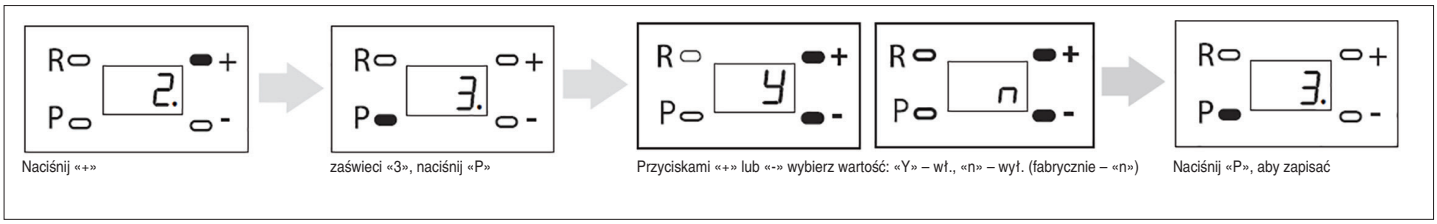

UWAGA: Funkcja działa tylko przy włączonym «Automatycznym zamykaniu». Polecenie podczas zamykania zawraca bramę do otwarcia.

4. Typ zabezpieczenia (fotokomórki)

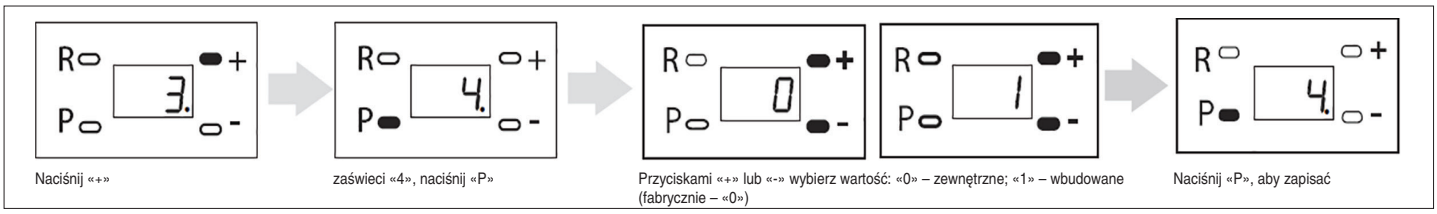

5. Wysokość otwarcia przy wietrzeniu

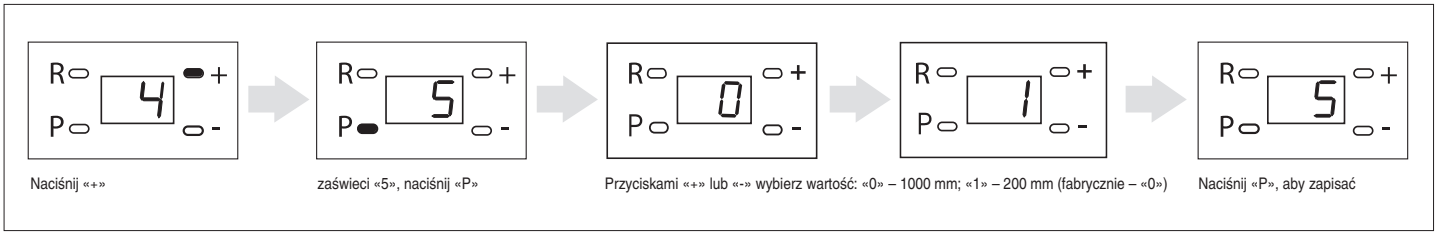

Aby korzystać z «częściowego otwarcia», w pozycji 4 menu (pkt 6.3) wybierz przycisk pilota, który będzie włączał tę funkcję. Po jego naciśnięciu brama otworzy się do ustawionej wysokości (pkt 6.4, ppkt 5).

UWAGA: Wybrany przycisk musi być zapisany w pamięci odbiornika.

6. Regulacja siły

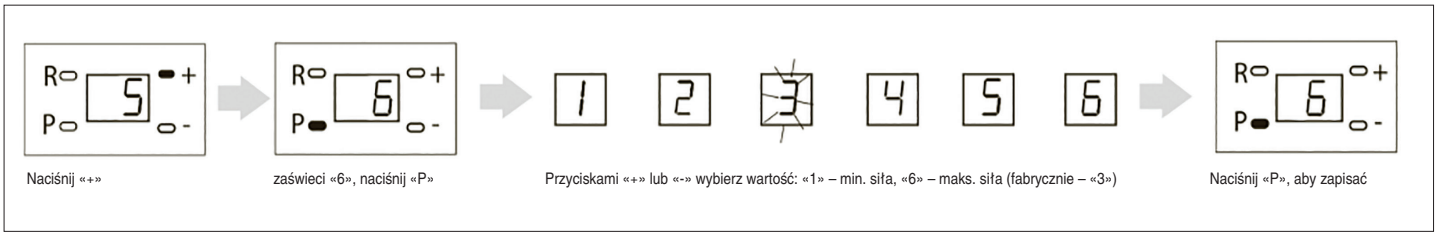

7. Typ punktu odniesienia

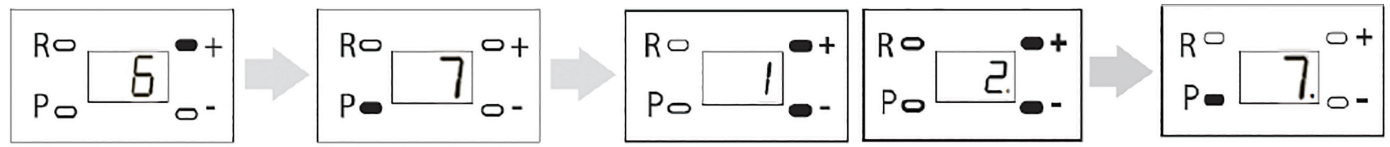

UWAGA: Po zmianie typu powtórz kroki 1–3 programowania podstawowego.

8. Sterowanie oświetleniem zewnętrznym z pilota

Zapis przycisku pilota do sterowania dodatkowym oświetleniem.

Przyciskami «+» lub «-» wybierz wartość «1» albo «2», «3» i potwierdź przyciskiem «P». Po naciśnięciu «P» napęd sam przechodzi w tryb zapisu przycisku pilota.

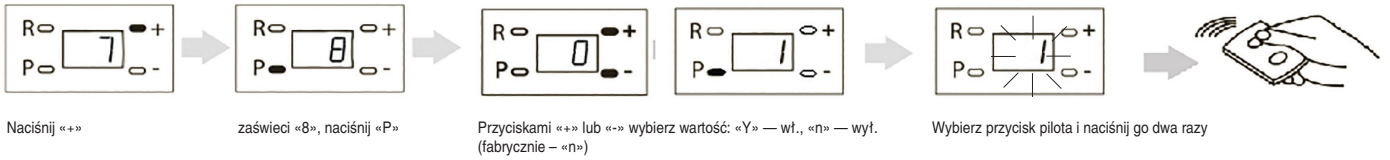

UWAGA: Bez poleceń program sam wychodzi z trybu zapisu pilota po 20 s. Oświetlenie świeci przez godzinę lub do ponownego sygnału. Maks. obciążenie wyjścia Ext.Lamp — 1 A.

9. Sterowanie oświetleniem napędu z pilota

Zapis przycisku pilota do sterowania lampą napędu.

Przyciskami «+» lub «-» wybierz wartość «Y» i potwierdź przyciskiem «P». Po naciśnięciu «P» napęd sam przechodzi w tryb zapisu przycisku pilota.

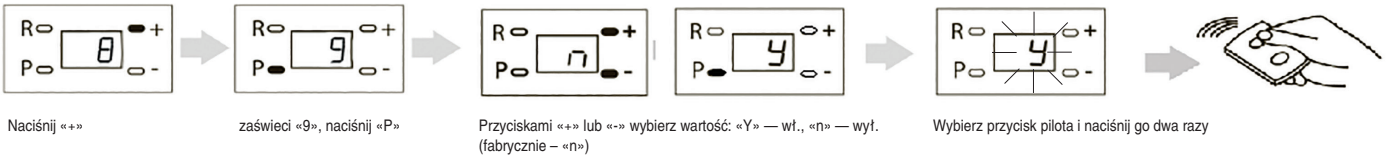

UWAGA: Bez poleceń program sam wychodzi z trybu zapisu pilota po 20 s. Oświetlenie świeci przez godzinę lub do ponownego sygnału.

10. Wietrzenie przy wysokiej wilgotności

Gdy przy zamkniętej bramie wilgotność powietrza osiągnie ustawioną wartość, brama częściowo się otworzy (wietrzenie).

Gdy podczas wietrzenia wilgotność spadnie poniżej ustawionej wartości, brama się zamknie. Zamknie się też, gdy wilgotność wzrośnie powyżej tej wartości. Kolejne wietrzenie najwcześniej po 30 minutach.

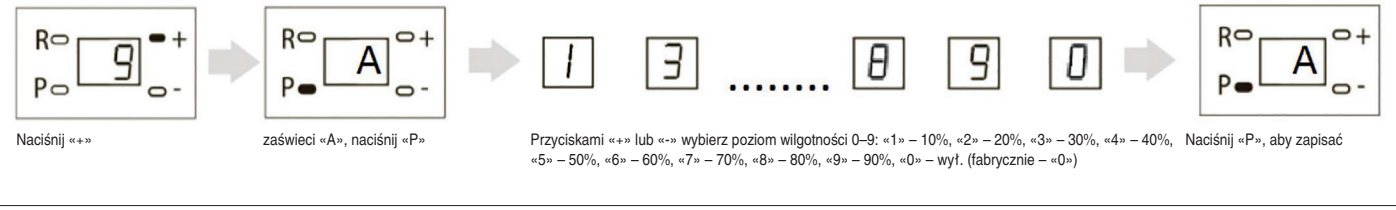

UWAGA: Przytrzymanie «P» w pozycji «A» menu pokazuje na wyświetlaczu wilgotność w pomieszczeniu.

6.4. PROGRAMOWANIE PILOTÓW

1. Usunięcie wszystkich pilotów z pamięci odbiornika

Przytrzymaj «R» ok. 20 s (w tym czasie usłyszysz 2 krótkie sygnały); po długim sygnale program przejdzie w tryb pracy.

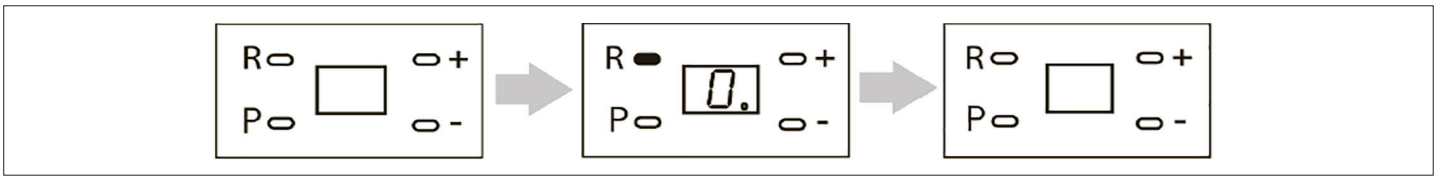

2. Zapis pilota w odbiorniku

1. Przytrzymaj «R», aż na wyświetlaczu pojawi się «0». Puść przycisk.
2. Wybierz przycisk pilota, którym będziesz sterować napędem, i naciśnij go dwa razy. Krótki sygnał oznacza, że pilot został zapisany.
3. Aby zapisać kilka pilotów, powtórz procedurę dla każdego z nich. W pamięci odbiornika zmieści się do 60 pilotów.
4. Piloty zapisują się kolejno.

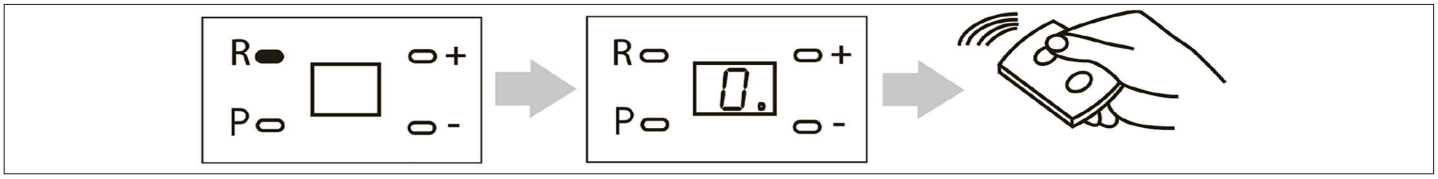

UWAGA:

- Gdy pamięć odbiornika jest pełna, rozlegną się trzy długie sygnały.
- Bez poleceń tryb zapisu kończy się sam po 10 s.
- Po odłączeniu zasilania zaprogramowane dane pozostają w pamięci.

3. Usunięcie jednego pilota z pamięci odbiornika

Aby usunąć jeden pilot, przytrzymaj «R» i puść po drugim sygnale – na wyświetlaczu zacznie migać «0». Następnie naciśnij dwa razy zapisany przycisk pilota, który chcesz usunąć. 3 krótkie sygnały oznaczają, że pilot został usunięty z pamięci. Aby usunąć kilka pilotów, powtórz te kroki dla każdego z nich.

UWAGA: Bez poleceń z pilota program sam wychodzi z trybu usuwania po 5 s.

4. Zdalny zapis pilotów

Kroki 1–4 wykonaj w odstępach do 5 s, w pobliżu napędu:

1. Przytrzymaj przycisk «2» zapisanego pilota.
2. Nie puszczając «2», przytrzymaj przycisk «1».
3. Puść oba przyciski.
4. Naciśnij zapisany przycisk pilota.
5. Na nowym pilocie wybierz przycisk, którym będziesz sterować napędem, i naciśnij go dwa razy. Rozlegnie się krótki sygnał.

UWAGA: Do napędu można zapisać wszystkie cztery przyciski pilota.

5. Oznaczenie przycisków pilotów DOORHAN

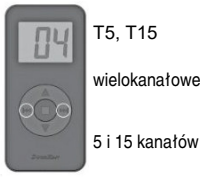

T5, T15

wielokanałowe

5 i 15 kanałów







7. OTWIERANIE RĘCZNE

Otwieranie za pomocą odblokowania w wózku

RYS. 1. Odblokowanie awaryjne

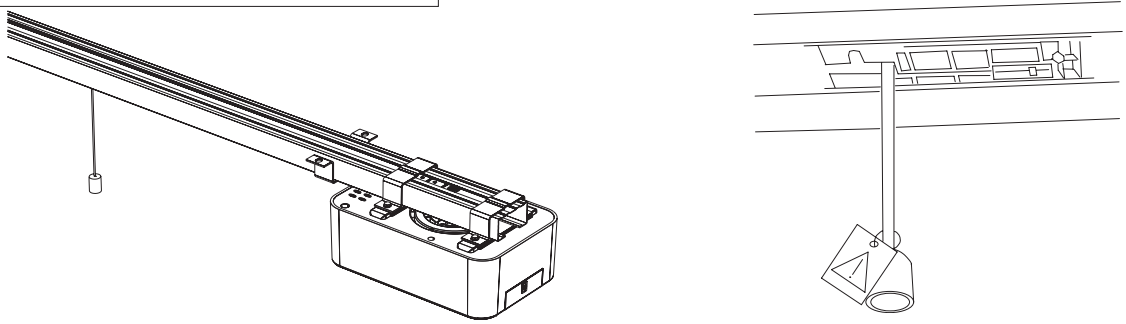

RYS. 2. Sterowanie ręczne

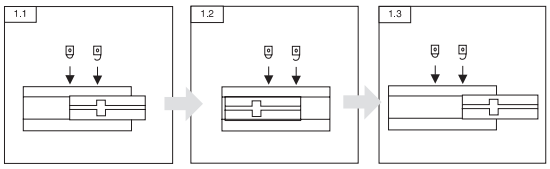

RYS. 3. Sterowanie automatyczne

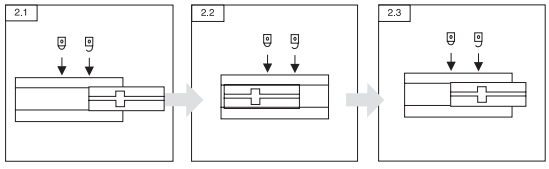

BRAK ZASILANIA

Przy braku zasilania napęd można przełączyć na sterowanie ręczne. Pociągnij w dół linkę odblokowania – wózek się rozłączy i bramę można przesuwać ręcznie (rys. 2).

PRZYWRÓCENIE ZASILANIA

Po powrocie zasilania przełącz napęd na sterowanie automatyczne. Pociągnij linkę odblokowania do siebie, aby ustawić wózek w położeniu zablokowanym (rys. 3). Następnie wyślij polecenie z pilota lub przycisku i poczekaj, aż wózek sprzęgnie się z łańcuchem (pasem).

WAŻNE!

Po zablokowaniu wózka brama ruszy automatycznie dopiero, gdy wózek sprzęgnie się z zabierakiem łańcucha.

8. KONSERWACJA

Regularną konserwację wykonuje wykwalifikowany personel zgodnie z przepisami, tą instrukcją i instrukcjami pozostałych urządzeń, z zachowaniem zasad bezpieczeństwa. Napęd wymaga przeglądu raz w roku lub co 5 000 cykli od ostatniego przeglądu.

- Sprawdź napęd zgodnie z rozdziałem «Zasady bezpieczeństwa».
- Odłącz napęd od zasilania (także akumulator awaryjny, jeśli jest).
- Sprawdź zużycie elementów napędu (łańcuch, wózek, zębatka, elementy bramy itp.) i ślady korozji. Wymień zużyte części i zespoły.
- Sprawdź położenia krańcowe bramy i w razie potrzeby je wyreguluj.
- Oczyść z zewnątrz napęd, zabezpieczenia i zamki elektromechaniczne i elektromagnetyczne (jeśli są) miękką, wilgotną ściereczką. Nie używaj strumienia wody, myjek ciśnieniowych, kwasów ani zasad.
- Co miesiąc sprawdzaj działanie urządzeń zabezpieczających. W razie usterki wezwij wykwalifikowany serwis.

- Średnia żywotność produktu: 10 lat lub 50 000 cykli.
- Żywotność i liczba cykli są orientacyjne – wyznaczono je statystycznie dla typowych warunków pracy i nie są gwarantowane w każdym przypadku. Dotyczą okresu eksploatacji, w którym urządzenie nie wymaga specjalnej obsługi.

- Każdy zautomatyzowany wjazd ma swoje cechy techniczne (tarcie, wyważenie, warunki otoczenia),

które mogą znacząco wpływać na trwałość i jakość pracy całego wjazdu lub jego elementów (także automatyki).

9. USUWANIE USTEREK

Objaw	Możliwa przyczyna	Rozwiązanie
Napęd nie działa	Brak zasilania / przepalony bezpiecznik	Włącz zasilanie / wymień bezpiecznik
Pilot nie działa	Pilot nie jest zapisany w odbiorniku / rozładowana bateria pilota	Zapisz pilota / wymień baterię
Za mały zasięg pilota	Rozładowana bateria pilota / zakłócenia	Wymień baterię / usuń źródło zakłóceń
Łańcuch się porusza, a brama nie	Wózek odblokowany / wózek nie jest sprzęgnięty z zabierakiem	Zablokuj wózek / sprzęgnij go z zabierakiem
Hałas podczas pracy	Łańcuch źle nasmarowany	Nasmaruj łańcuch
Hałas łańcucha, łańcuch zwisa	Długa praca nienasmarowanego łańcucha	Napnij łańcuch śrubą napinacza i nasmaruj go
Brama nagle stanęła, świeci «F»	Brama napotkała przeszkodę	Usuń przeszkodę / sprawdź mechanikę bramy / wymień czujnik impulsów
Po poleceniu dwa sygnały, brama stoi, miga «P»	Zadziałały zabezpieczenia	Usuń przeszkody z otworu / sprawdź zabezpieczenia
Brama nagle stanęła, świeci «C»	Za niskie napięcie zasilania	Sprawdź, czy zasilanie odpowiada danym technicznym
Program nie wychodzi z ustawiania dolnego położenia	Punkt odniesienia nie zadziałał podczas programowania	Usuń przyczynę usterki punktu odniesienia
Brama nagle stanęła, świeci «E»	Brak sygnału enkodera	Skontaktuj się z serwisem
Po poleceniu dwa sygnały, brama stoi, miga «S»	Zadziałał czujnik otwartej furtki	Jeśli nie ma czujnika furtki, sprawdź mostek na zaciskach GND — STOP

UWAGA: Wskaźnik «L» w czasie ruchu bramy oznacza zadziałanie mikrowyłącznika synchronizacji (punktu odniesienia). Nie oznacza on awarii napędu.

ZAŁĄCZNIK

Skracanie szyny:

1. Rozpakuj szynę i sprawdź, czy nie jest uszkodzona. W razie uszkodzeń skontaktuj się ze sprzedawcą.
2. Zdemontuj napinacz łańcucha (rys. 1).
3. Wyjmij łańcuch z wózkiem (rys. 2).
4. Rozłóż wózek na dwie części (rys. 3).
5. Skróć szynę i łańcuch na wymiar (rys. 4).
6. Złóż szynę w odwrotnej kolejności.

RYS. 1.

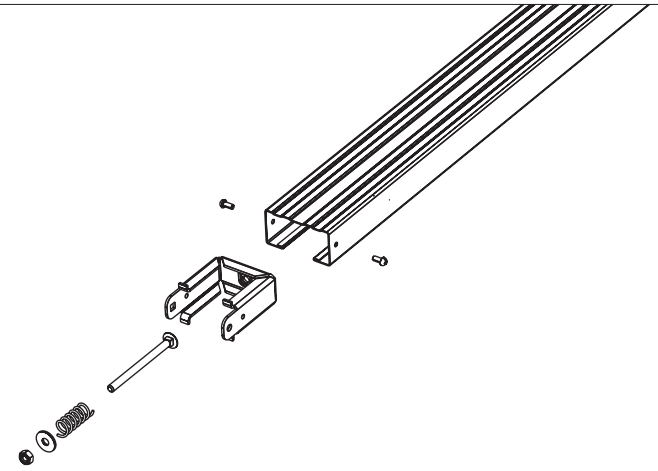

RYS. 2.

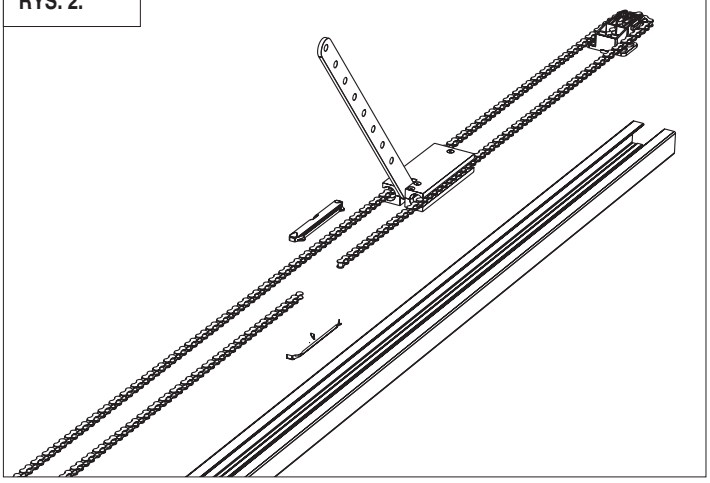

RYS. 3.

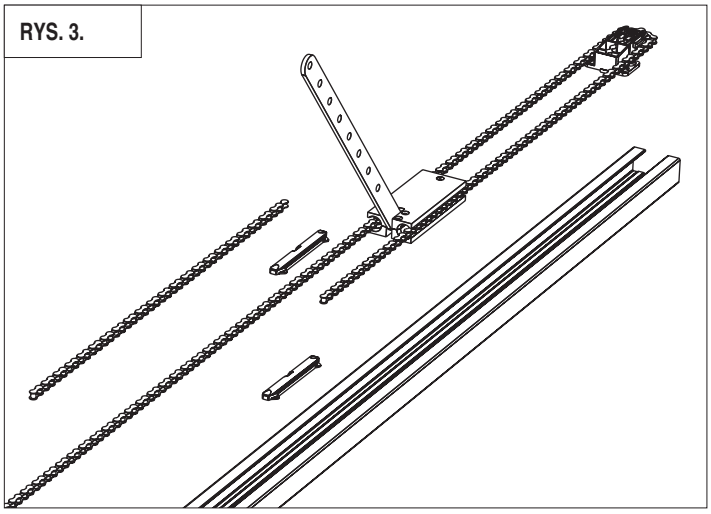

RYS. 4.

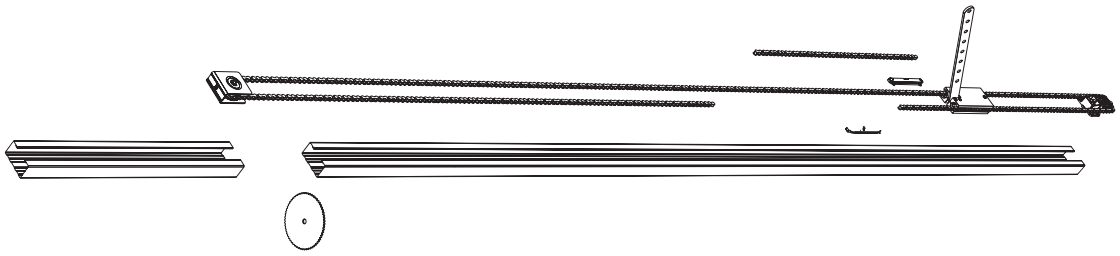

DoorHan®

Firma DoorHan dziękuje za zakup naszego produktu. Mamy nadzieję, że będą Państwo zadowoleni z jego jakości.

W kwestiach związanych z nabyciem, dystrybucją oraz konserwacją prosimy o kontakt z lokalnym przedstawicielem firmy DoorHan lub z centralą pod adresem:

Polska,
62-004 Czerwonak, ul. Gdyńska 32
Tel.: +48 61 881 97 10
E-mail: serwis@doorhan.pl
www.doorhan.pl